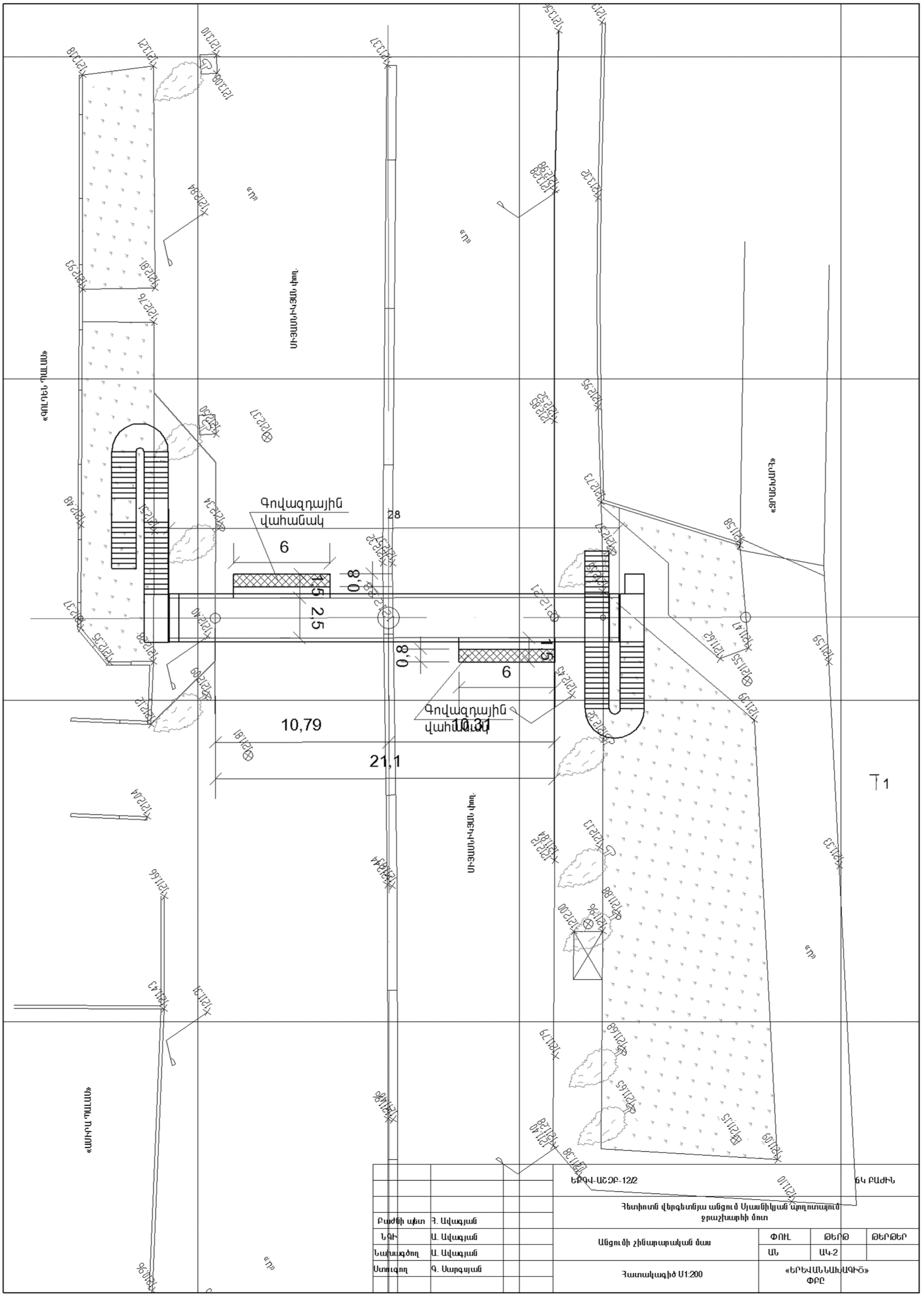

			ԵՔՕՎ-ԱՇՕԲ-12/2			ճկ ԲԱԺԻՆ
			Հետիոտն վերգետնյա անցում Սյասնիկյան պող.ոտայում ջրաշխարհի մոտ			
Բաժնի պետ	Հ. Ավագյան					
ՆԳԻ	Ա. Ավագյան		Անցումի շինարարական մաս	ՓՈՒԼ	ԹԵՐԹ	ԹԵՐԹԵՐ
Նախագծող	Ա. Ավագյան			ԱՆ	ԱԿ-2	
Ստուգող	Գ. Սարգսյան		Հատակագիծ Մ1:200	«ԵՐԵՎԱՆՆԱԽԱԳԻԾ» ՓԲԸ		

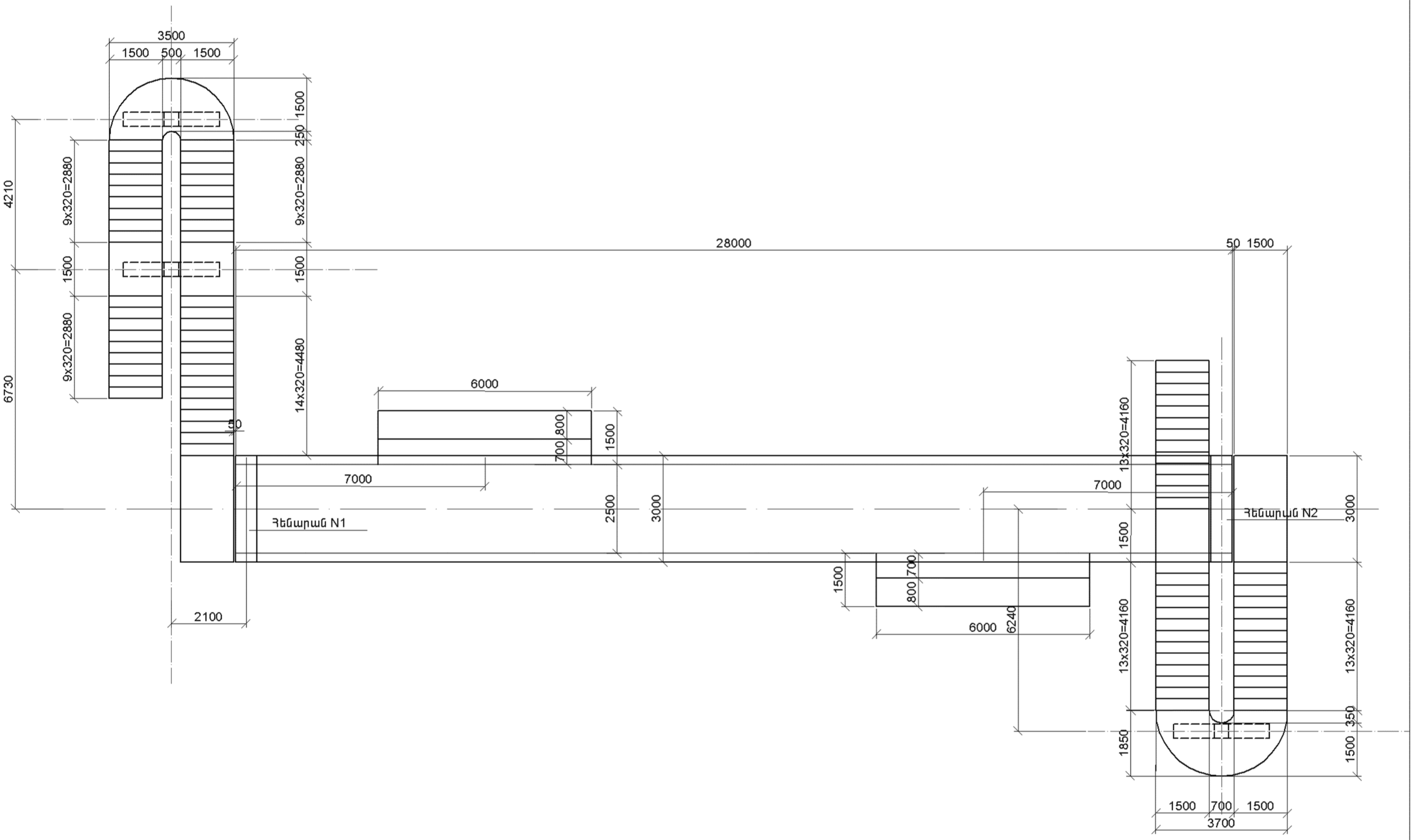

			ԵՔԳՎ-ԱՇՕԲ-12/2			ճկ բաժին
			Հետիոտն վերգետնյա անցում Սյասնիկյան պողոտայում ջրաշխարհի մոտ			
Բաժնի պետ	Հ. Ավագյան		Անցումի շինարարական մաս	ՓՈՒԼ	ԹԵՐԹ	ԹԵՐԹԵՐ
ՆԳԻ	Ա. Ավագյան			ԱՆ	ԱԿ-3	
Նախագծող	Ա. Ավագյան					
Ստուգող	Գ. Սարգսյան		Անցումի հատակագիծ Մ1:100 հիմքերի դասավորման սխեմա	«ԵՐԵՎԱՆՆԱԽԱԳԻԾ» ՓԲԸ		

Մյասնիկյան պ. (Ջրաշխարհի մոտ)

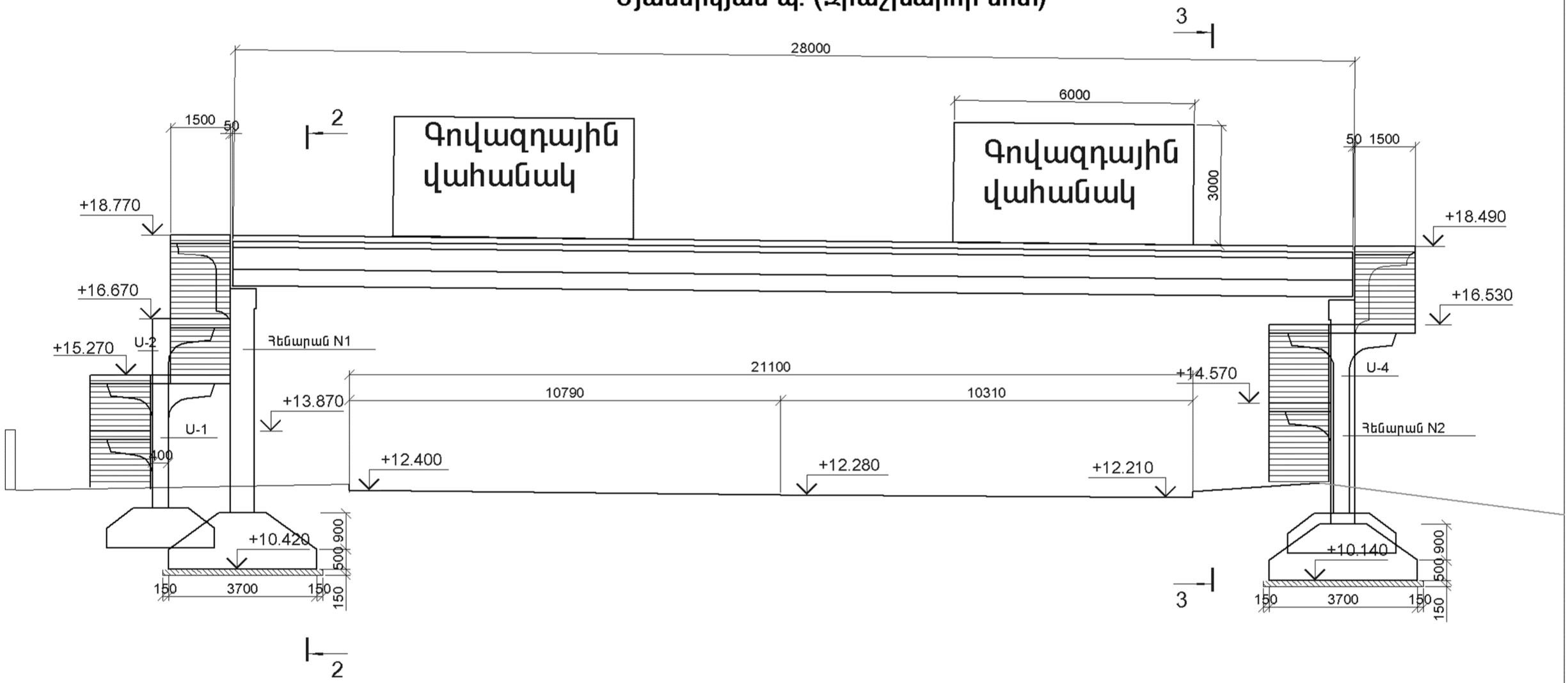

			ԵՔԳՎ-ԱՇՋԲ-12/2			ճկ ԲԱԺԻՆ
			Հետիոտն վերգետնյա անցում Մյասնիկյան պողոտայում ջրաշխարհի մոտ			
Բաժնի պետ	Հ. Ավագյան					
ՆԳԻ	Ա. Ավագյան		Անցումի շինարարական մաս	ՓՈՒԼ	ԹԵՐԹ	ԹԵՐԹԵՐ
Նախագծող	Ա. Ավագյան			ԱՆ	ԱԿ-4	
Ստուգող	Գ. Սարգսյան		Երկայնական կտրվածք Մ1:100	«ԵՐԵՎԱՆՆԱԽԱԳԻԾ» ՓԲԸ		

2 - 2

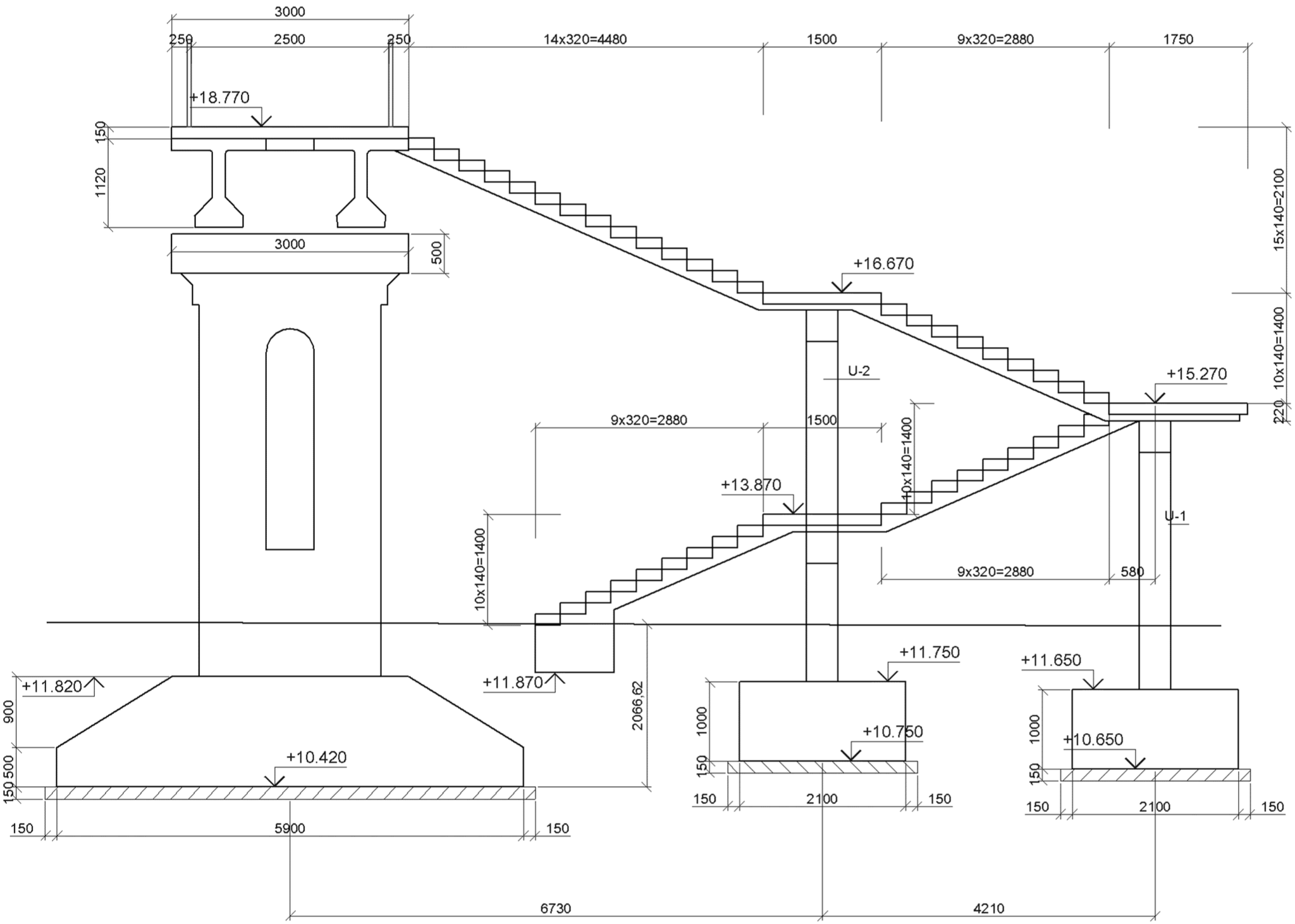

ճկ բնժիդ			
ԵԶԳԱ-ԱՇՀ-122	Հետիտոմ վերգետնյա անցում Մյասնիկյանի պողոտայում գուգահեռաթիվի ճոռ		
	Անցումի շինարարական ճոռ	ՓՈՒԼ	ՄԵՐՈ
		Ա	Ա4-5
	Գծագրերի կցակցումը N1-ի	«ԵՐԵՎԱՆՆԱԽԱԳԻԾ» ՓԲԸ	
Հ. Ամիրջանյան			
Ռ. Ամիրջանյան			
Գ. Սարգսյան			
Ստուգող			
Գլխ. գծագրող			
Գլխ. մասնագետ			

3 - 3

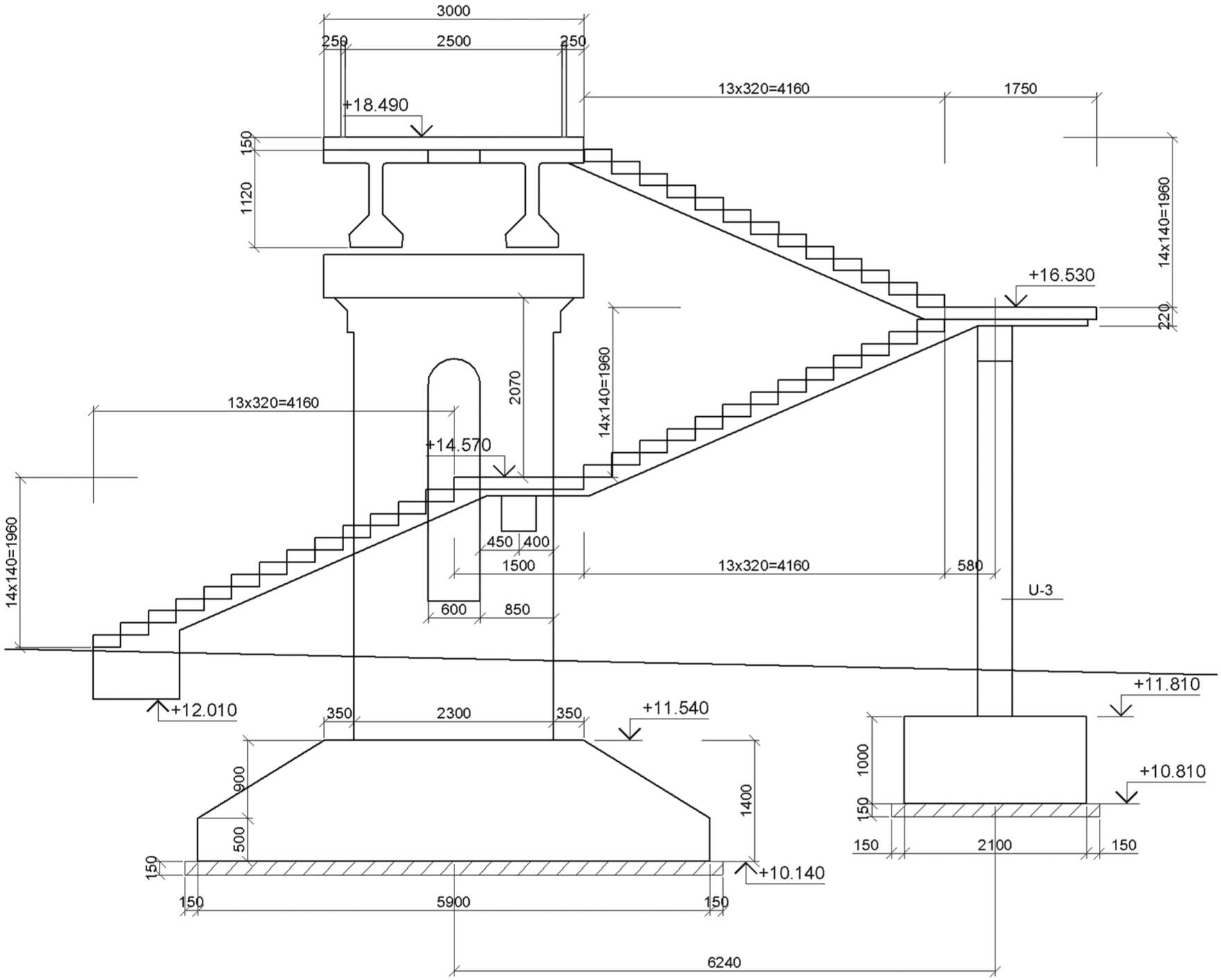

Գլխ. մասնագետ	Հ. Ավետյան				ճկ ԲԱԺԻՆ
Ստուգող	Ա. Ավետյան				ԷԲԳԿ-ԱՇՀԳ-122
Գլխավոր մասնագետ	Ա. Ավետյան				Հեռուստակենտրոնի Սյամենկայի արդուսպարան ցանցերի կենցաղային ջրամատակարարում
Նախագծող	Գ. Ղազարյան				Անցումի շինարարական նյութ
					Հենարան N2-ի սյունդիրքի կմախք
			ՓՈՒԼ	ԱԿ-6	ԹԵՐԹ
			Ա.		«ԵՐԵՎԱՆՆԱԽԱՀԱՇՏ» ՓԲԸ

Ափային հենարանի հիմքի ամրանավորում
Մ1:50

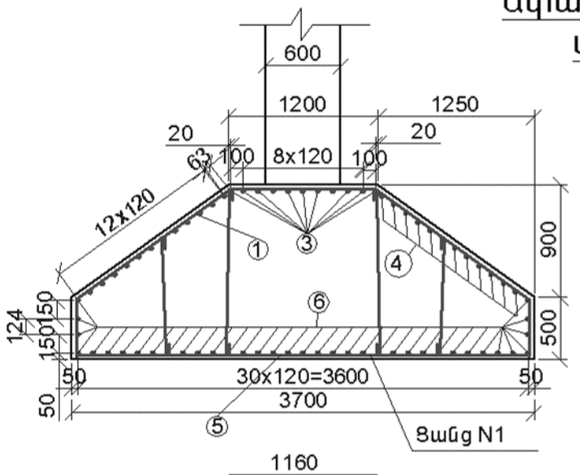

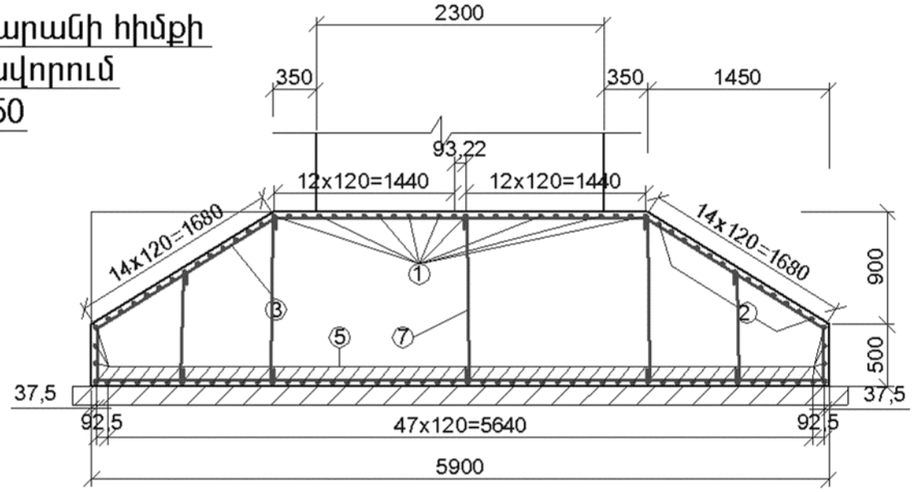

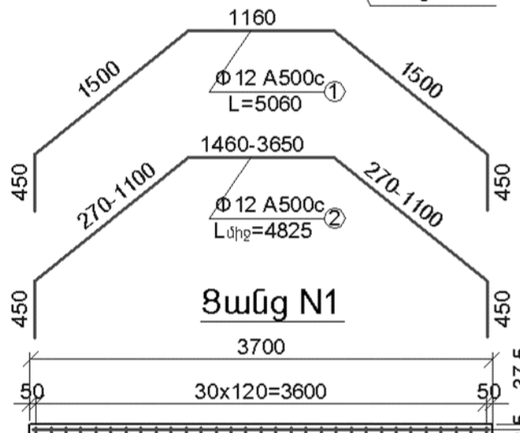

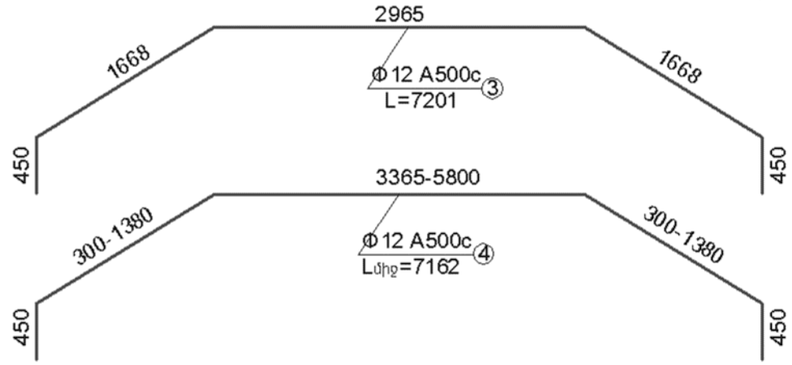

Ցանց N1

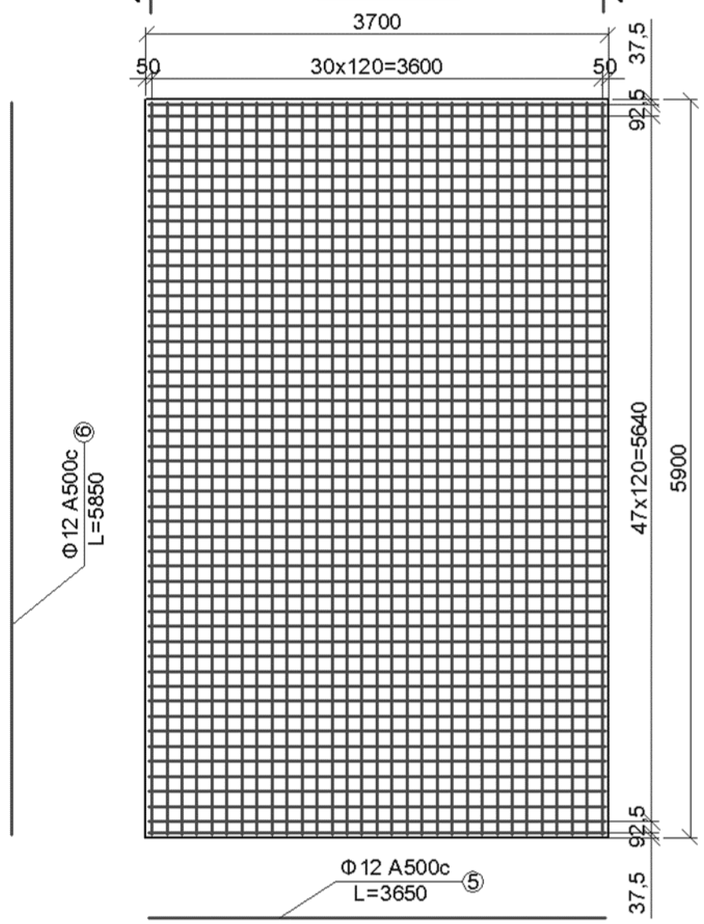

1 ԱՓԱՅԻՆ ՀԵՆԱՐԱՆԻ ԱՄՐԱՆԻ ՄԱՍՆԱԳԻՐ

NN	Տրամագիծ մմ	Երկարություն մմ	Քան. հատ	Ընդ. Երկար. մ	1 գծ.մ քաշը կգ	Ընդ. քաշը կգ
1	Φ12 A500c	5060	26	131.56	0.888	116.8
2	Φ12 A500c	4825 միջ	26	125.45 միջ	0.888	111.4
3	Φ12 A500c	7201	11	79.21	0.888	70.4
4	Φ12 A500c	7162 միջ	24	171.88 միջ	0.888	152.6
5	Φ12 A500c	3650	50	182.5	0.888	162.1
6	Φ12 A500c	5850	31	181.35	0.888	161.1
7	Φ8 A500c	1550 միջ	9	13.95	0.395	5.5
	Ամրան A500c					779.9 կգ
	Բետոն B25 F200					23.4մ^3

			ԵՔԳՎ-ԱՇՁԲ-12/2			ճԿ ԲԱԺԻՆ
			Հետիոտն վերգետնյա անցում Մյասնիկյան պողոտայում ջրաշխարհի մոտ			
Բաժնի պետ	Հ. Ավագյան		Անցումի շինարարական մաս	ՓՈՒԼ	ԹԵՐԹ	ԹԵՐԹԵՐ
ՆԳԻ	Ա. Ավագյան			ԱՆ	ԱԿ-7	
Նախագծող	Ա. Ավագյան					
Ստուգող	Գ. Սարգսյան		Հենարան N1 և N2-ի հիմքի ամարանավորում	«ԵՐԵՎԱՆՆԱԽԱԳԻԾ» ՓԲԸ		

Աստիճանահարթակի հենարանի հիմքի ամրանավորում

Մ1:50

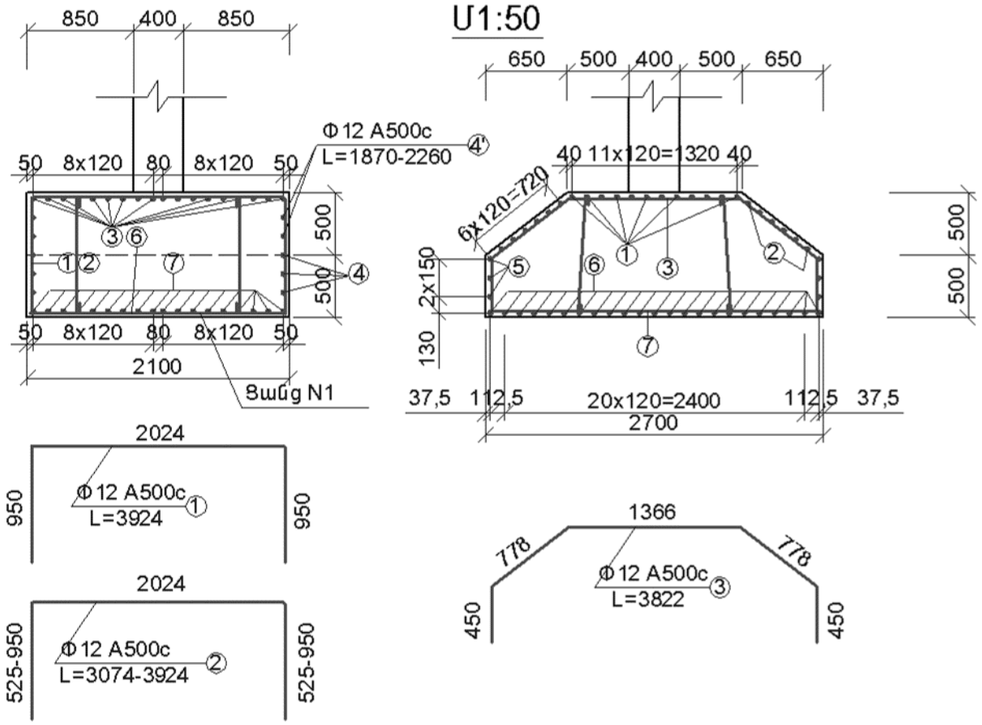

1 ՀԻՄՔԻ ԱՄՐԱՆԻ ՄԱՍՆԱԳԻՐ

Ցանց N1

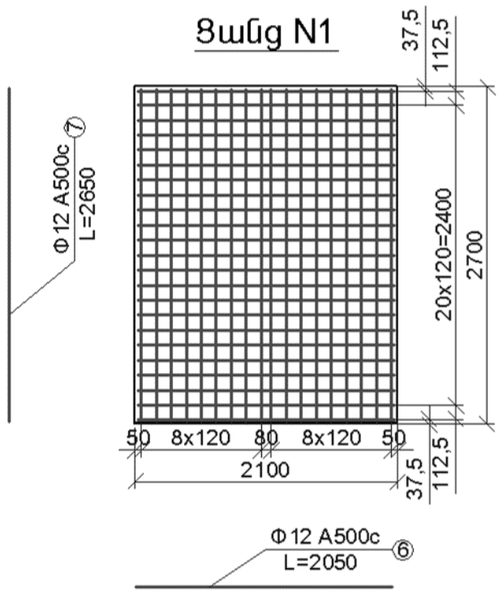

NN	Տրամագիծ մմ	Երկարություն մմ	Քան. հատ	Ընդ. երկար. մ	1 գծ.մ քաշը կգ	Ընդ. քաշը կգ
1	Φ12 A500c	3924	12	47.09	0.888	41.8
2	Φ12 A500c	3499 միջ	12	42.00	0.888	37.3
3	Φ12 A500c	3822	18	68.8	0.888	61.1
4	Φ12 A500c	2650	6	15.9	0.888	14.2
4'	Φ12 A500c	2065 միջ	4	8.26	0.888	7.3
5	Φ12 A500c	2050	6	12.3	0.888	10.9
6	Φ12 A500c	2050	23	47.15	0.888	41.9
7	Φ12 A500c	2650	18	47.7	0.888	42.4
8	Φ8 A500c	950	4	3.8	0.395	1.50
Ամրան A500c						258.4 կգ
Բետոն B25 F200						5.0 մ^3

			ԵՔԳՎ-ԱՇՁԲ-12/2			ճկ ԲԱԺԻՆ
			Հետիոտն վերգետնյա անցում Մյասնիկյան պողոտայում ջրաշխարհի մոտ			
Բաժնի պետ	Հ. Ավագյան					
ՆԳԻ	Ա. Ավագյան		Անցումի շինարարական մաս	ՓՈՒԼ	ԹԵՐԹ	ԹԵՐԹԵՐ
Նախագծող	Ա. Ավագյան			ԱՆ	ԱԿ-8	
Ստուգող	Գ. Սարգսյան		Աստիճանահարթակների հենարանների հիմքերի ամրանավորում	«ԵՐԵՎԱՆՆԱԽԱԳԻԾ» ՓԲԸ		

Ափային հենարանի կաղապարային գծագիր (Մ1:100)

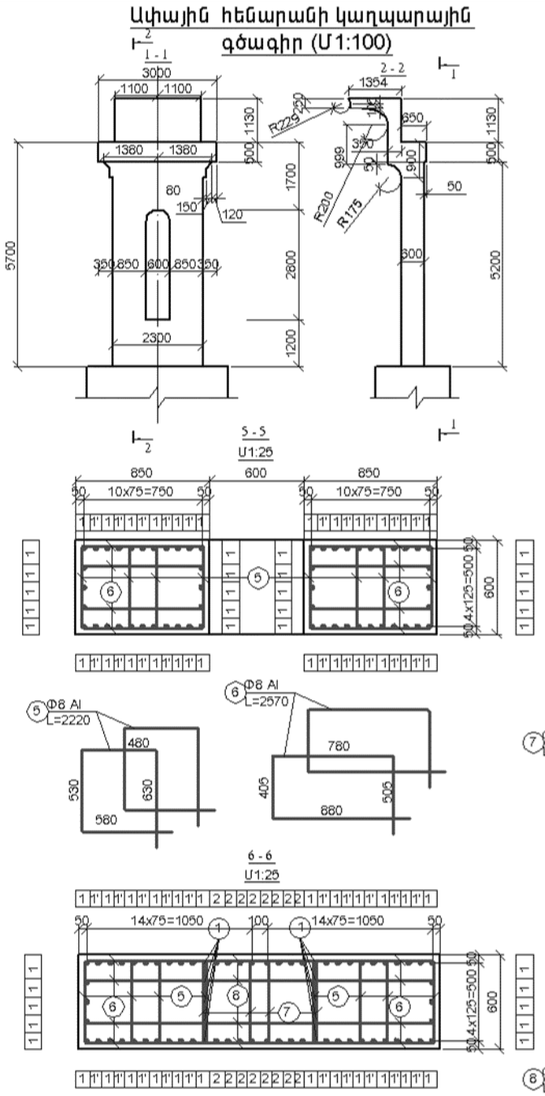

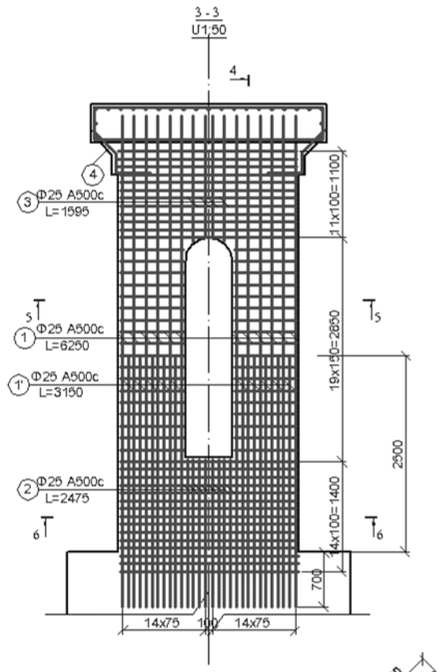

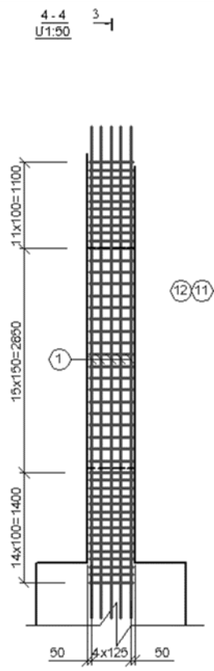

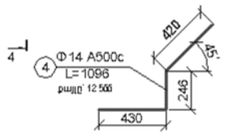

Հենարանային բարձի և կոմսոլի ամրանավորումը (Մ1:25)

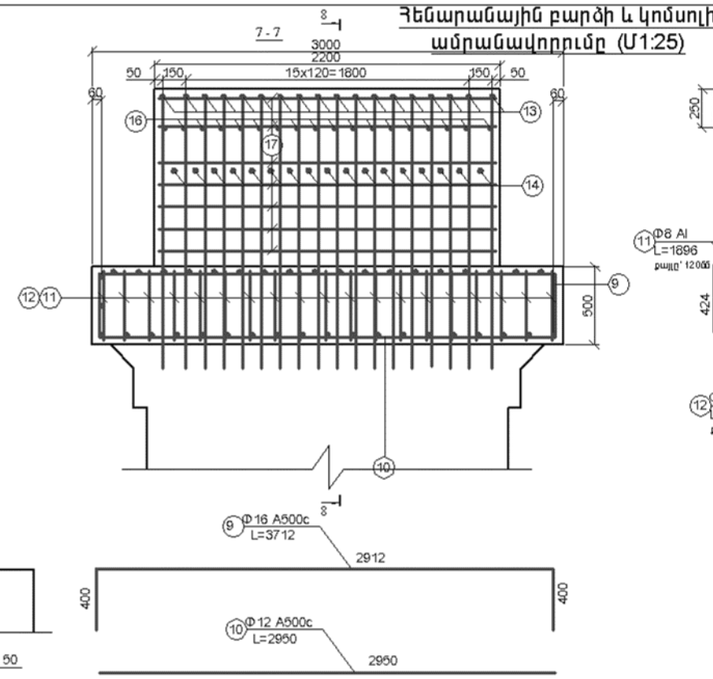

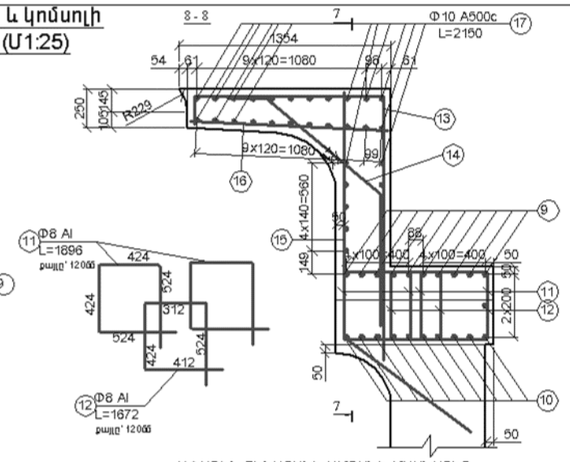

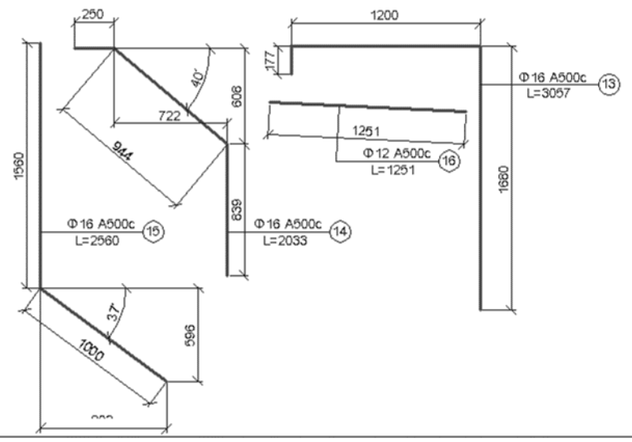

ԱՓԱՅԻՆ ՀԵՆԱՐԱՆԻ ԱՄՐԱՆԻ ՄԱՍՆԱԳԻՐ

NN	Տրամագիծ մմ	Երկարություն մմ	Քան. հատ	Ընդ. Երկար. մ	1 գծ.մ քաշը կգ	Ընդ. քաշը կգ
1	Φ25 A500c	6250	36	225	3.850	866.3
1'	Φ25 A500c	3150	20	63	3.850	242.6
2	Φ25 A500c	1875	16	30.0	3.850	115.5
3	Φ25 A500c	1595	8	12.76	3.850	49.1
4	Φ14 A500c	1096	10	10.96	1.208	13.2
5	Φ8AI	2220	180	399.6	0.395	157.8
6	Φ8AI	2570	180	462.6	0.395	182.7
7	Φ8AI	2120	54	114.48	0.395	45.2
8	Φ8AI	2720	54	146.88	0.395	58.0
9	Φ16 A500c	3712	10	37.12	1.578	58.6
10	Φ12 A500c	2950	10	29.50	0.888	26.2
11	Φ8 AI	1896	50	94.8	0.395	37.4
12	Φ8AI	1672	25	41.8	0.395	16.5
13	Φ16 A500c	3057	18	55.03	1.578	86.8
14	Φ16 A500c	2033	17	34.56	1.578	54.5
15	Φ16 A500c	2560	18	46.08	1.578	72.7
16	Φ12 A500c	1251	18	22.52	0.888	20.0
17	Φ10 A500c	2150	32	68.8	0.617	42.5
Ամրամ A500c						1648.0կգ
Ամրամ AI						497.6 կգ
Բետոն B25 F200						9.54 մ³

Գլխավոր մասնագետ						Գլխավոր մասնագետ
Գլխավոր մասնագետ						Գլխավոր մասնագետ
Գլխավոր մասնագետ						Գլխավոր մասնագետ
Նախագծող						Նախագծող
Գծագրող						Գծագրող

ԵԲԳԻ-ԱԷՀԿ-122

Ասֆալտբետոնե ավտոճանապարհի մեծ կամրջի նոր կամրջակալ կառուցում

Ասֆալտբետոնե ավտոճանապարհի մեծ կամրջի նոր կամրջակալ կառուցում

Փոփ. | Աշխ. | Թերթ | Թերթերի քան.

Հենարանային բարձի և կոմսոլի ամրանավորումը

Ափային հենարանի կաղապարային գծագիր (Մ1:100)

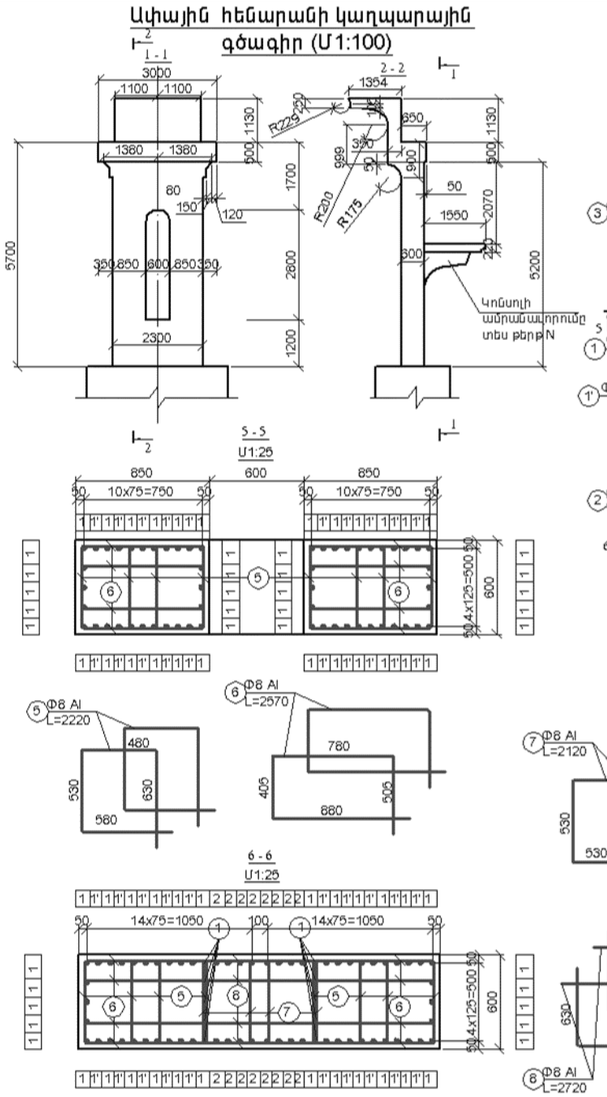

Հենարանային բարձի և կոնսոլի ամրանավորումը (Մ1:25)

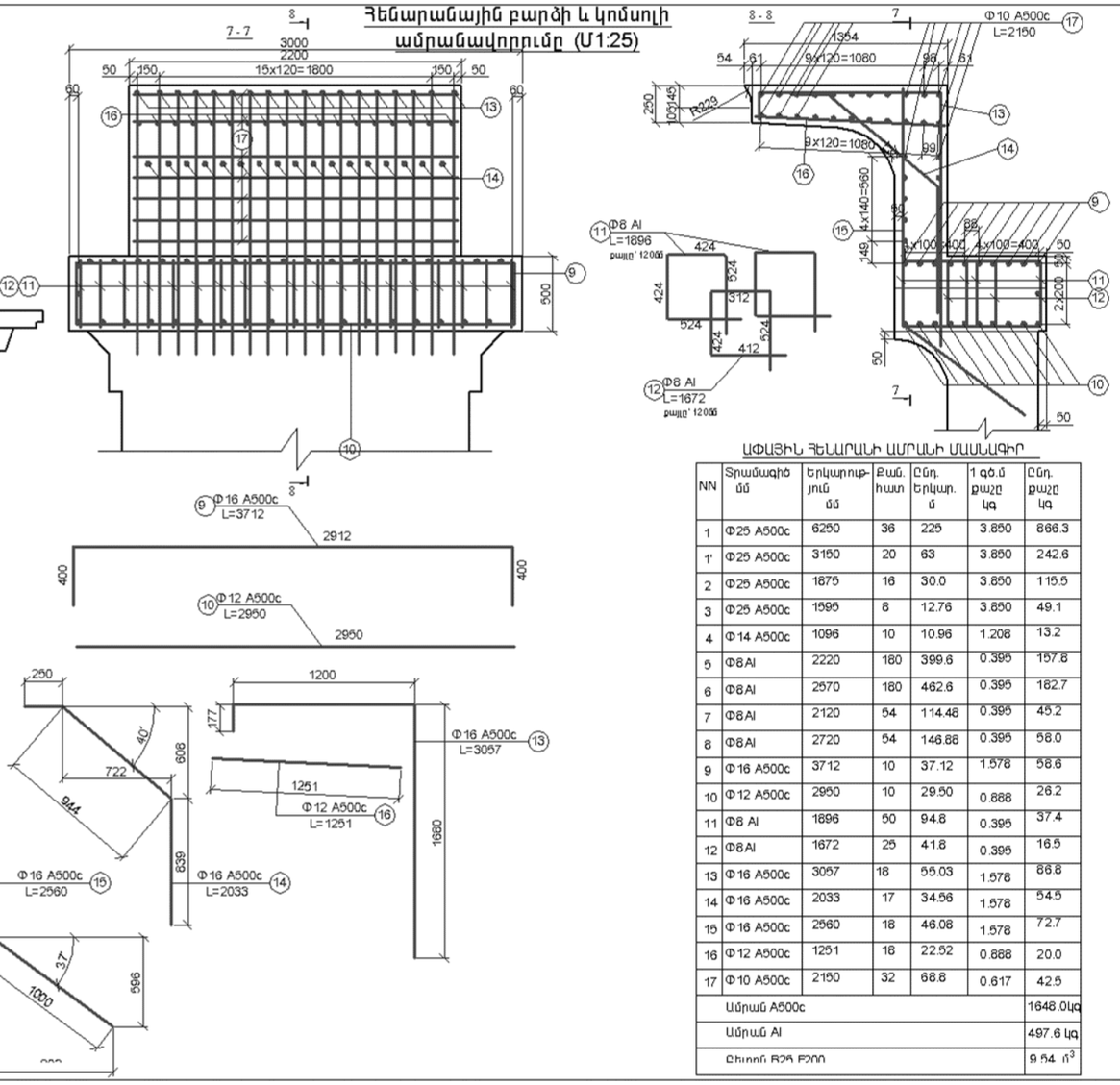

ԱՓԱՅԻՆ ՀԵՆԱՐԱՆԻ ԱՄՐԱՆԻ ՄԱՍՆԱԳԻՐ

NN	Տրամագիծ մմ	Երկարություն մմ	Քան. հատ	Ընդ. Երկար. մ	1 գծ.մ քաշը կգ	Ընդ. քաշը կգ
1	Φ25 A500c	6250	36	225	3.850	866.3
1'	Φ25 A500c	3150	20	63	3.850	242.6
2	Φ25 A500c	1875	16	30.0	3.850	115.5
3	Φ25 A500c	1595	8	12.76	3.850	49.1
4	Φ14 A500c	1096	10	10.96	1.208	13.2
5	Φ8AI	2220	180	399.6	0.395	157.8
6	Φ8AI	2570	180	462.6	0.395	182.7
7	Φ8AI	2120	54	114.48	0.395	45.2
8	Φ8AI	2720	54	146.88	0.395	58.0
9	Φ16 A500c	3712	10	37.12	1.578	58.6
10	Φ12 A500c	2950	10	29.50	0.888	26.2
11	Φ8 AI	1896	50	94.8	0.395	37.4
12	Φ8AI	1672	25	41.8	0.395	16.5
13	Φ16 A500c	3057	18	55.03	1.578	86.8
14	Φ16 A500c	2033	17	34.56	1.578	54.5
15	Φ16 A500c	2560	18	46.08	1.578	72.7
16	Φ12 A500c	1251	18	22.52	0.888	20.0
17	Φ10 A500c	2150	32	68.8	0.617	42.5
Ամրամ A500c						1648.0կգ
Ամրամ AI						497.6 կգ
Բետոն B25 F200						9.54 մ³

Գլխավոր մասնագետ						Գլխավոր մասնագետ
Գլխավոր մասնագետ						Գլխավոր մասնագետ
Նախագծող						Նախագծող
Գծագրող						Գծագրող

ԵԲԳԻ-ԱԵՇԳ-122

Ասֆալտբետոնե ավտոճանապարհների ամրանավորում

Ամրանավորում ավտոճանապարհի ասֆալտբետոնե ծածկի վերանորոգման ժամանակ

Փոփ.	Ամ.	Թերթեր	Ամսաթիվ

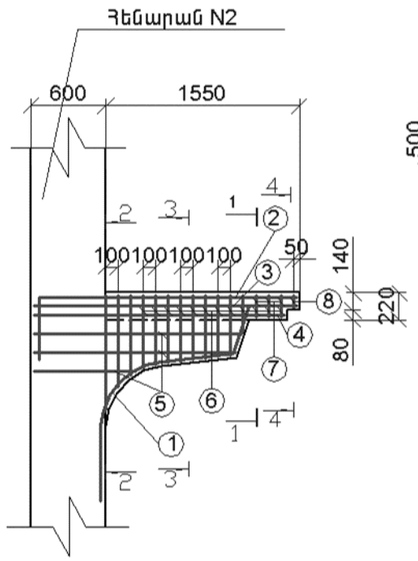

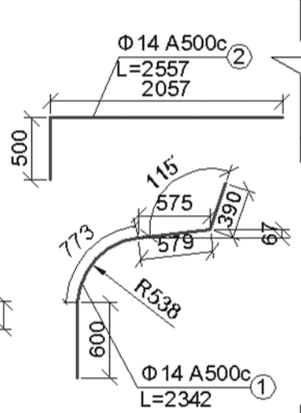

1 - 1
U1:10

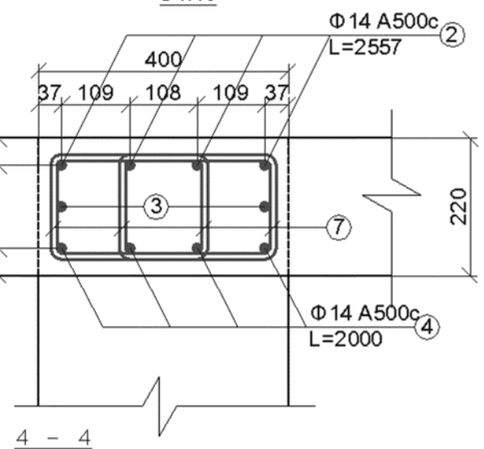

4 - 4
U1:10

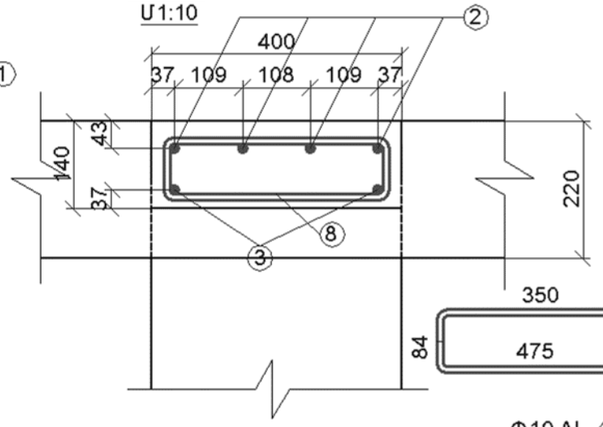

2 - 2
U1:10

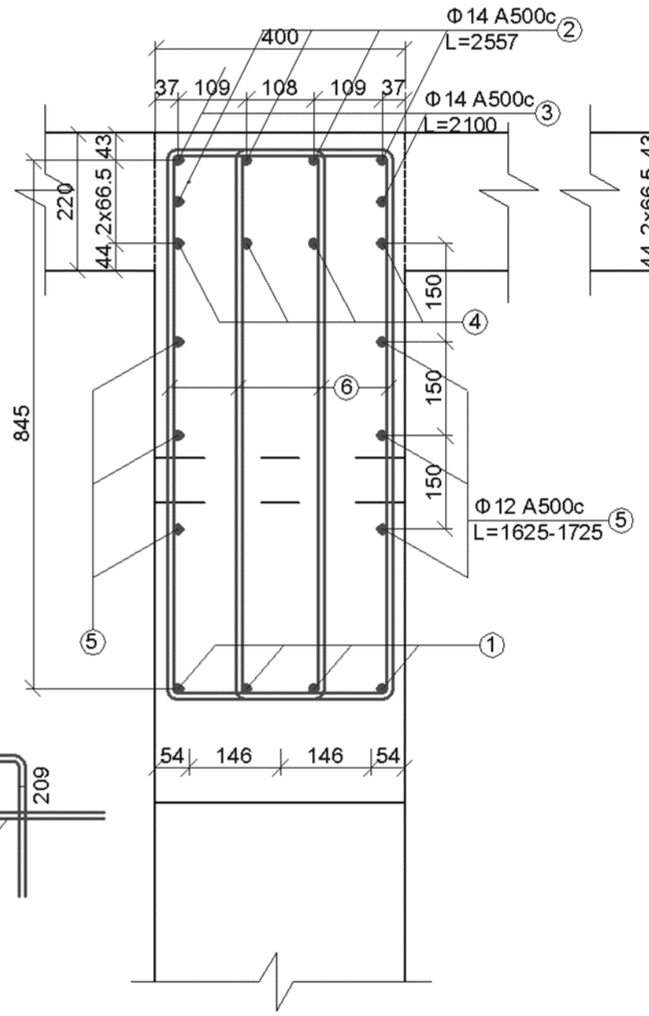

3 - 3
U1:10

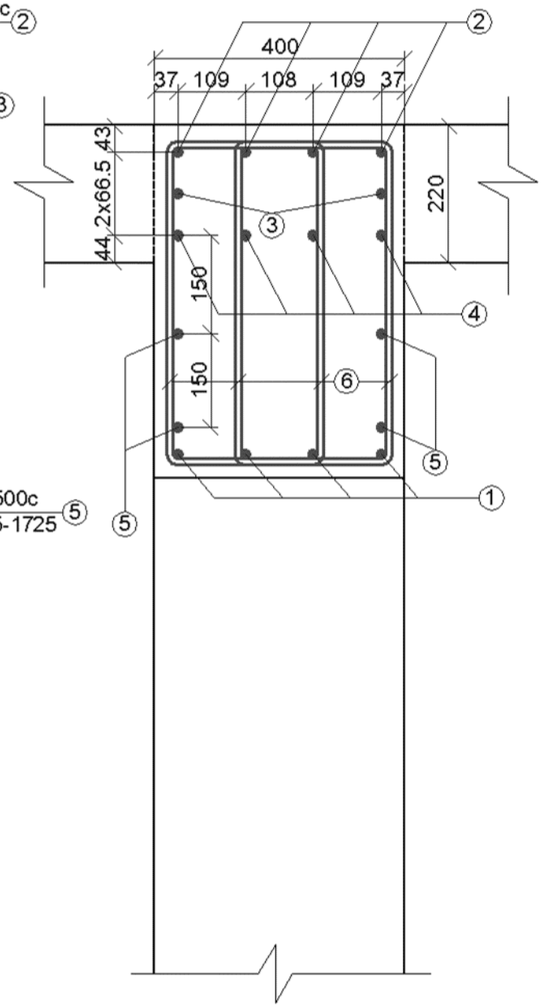

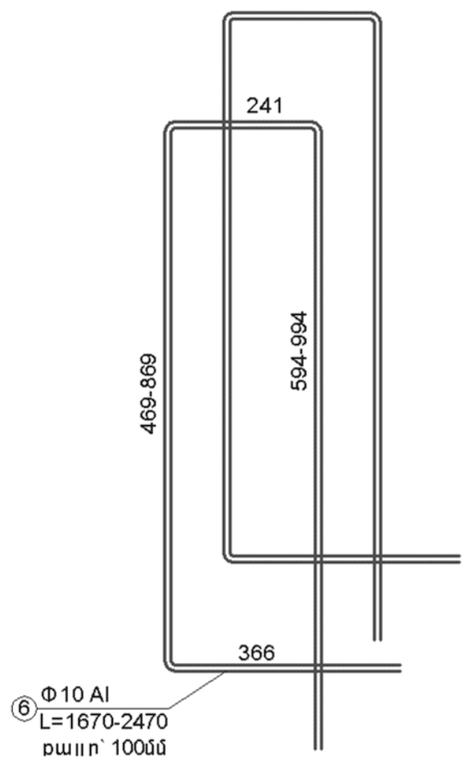

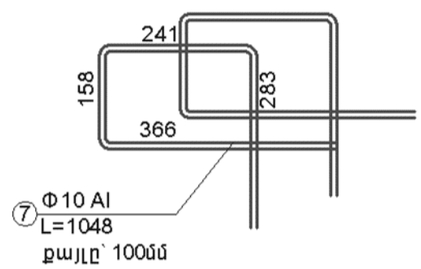

Մեկ սյան ամրանի մասնագիր

NN	Տրամագիծ մմ	Երկարություն մմ	Քան. հատ	Ընդ. Երկար. մ	1 գծ.մ քաշը կգ	Ընդ. քաշը կգ
1	Φ14 A500c	2342	4	9.37	1.208	11.3
2	Φ14 A500c	2557	4	10.23	1.208	12.4
3	Φ14 A500c	2100	2	4.2	1.208	5.1
4	Φ14 A500c	2000	4	8.0	1.208	9.7
5	Φ12 A500c	1675 միջ	6	10.05	0.888	8.9
6	Φ10 AI	2070 միջ	24	49.68	0.617	30.7
7	Φ10 AI	1048	6	6.29	0.617	3.9
8	Φ10 AI	1118	1	1.12	0.617	0.7
				Ամրան A500c		47.4 կգ
				Ամրան AI		35.3 կգ
Բետոն B25 F200						0.31մ^3

			ԵՔԳՎ-ԱՇՁԲ-12/2			ճԿ ԲԱԺԻՆ
			Հետիոտն վերգետնյա անցում Մյասնիկյան պողոտայում ջրաշխարհի մոտ			
Բաժնի պետ	Հ. Ավագյան		Անցումի շինարարական մաս	ՓՈՒԼ	ԹԵՐԹ	ԹԵՐԹԵՐ
ՆԳԻ	Ա. Ավագյան			ԱՆ	ԱԿ-11	
Նախագծող	Ա. Ավագյան					
Ստուգող	Գ. Սարգսյան		Հենարան N2-ից դուրս եկող աստիճանահարթակների տակ	«ԵՐԵՎԱՆՆԱԽԱԳԻԾ» ՓԲԸ		

U-1 U1:50

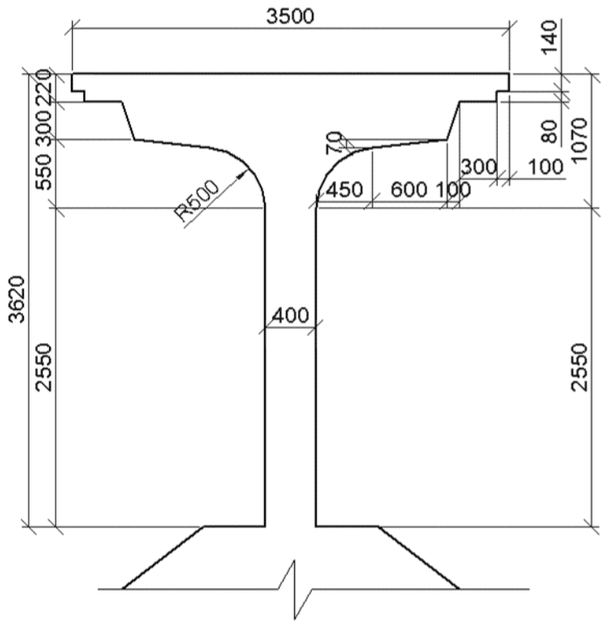

U-2 U1:50

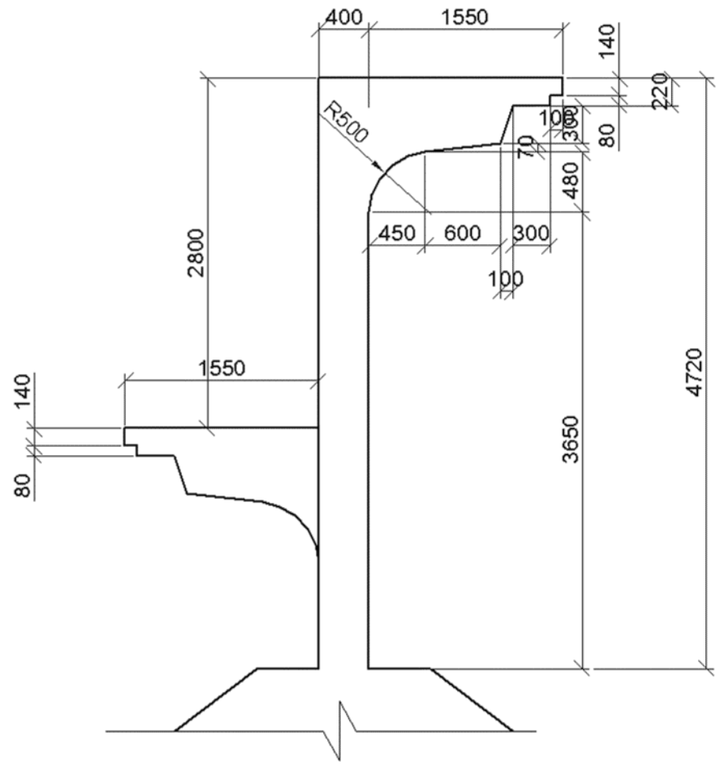

U-3 U1:50

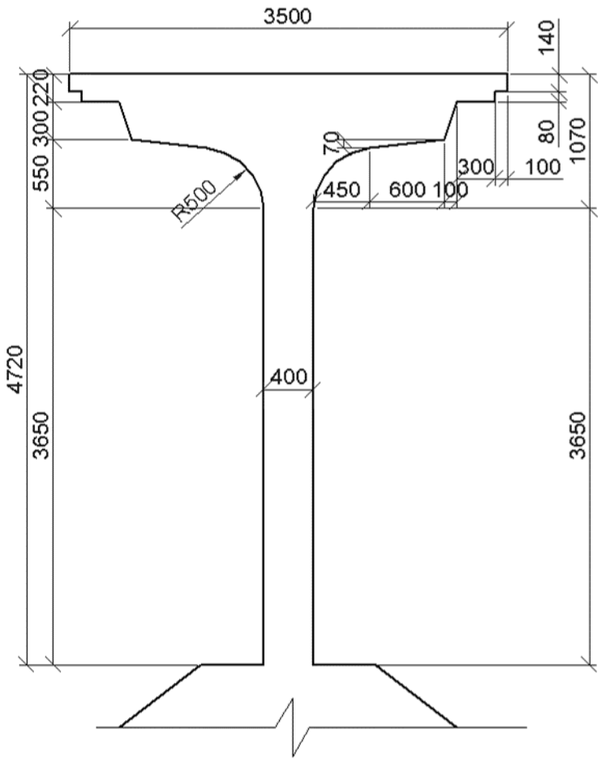

			ԵՔԳՎ-ԱՇՁԲ-12/2			ճԳ ԲԱԺԻՆ
			Հետիոտն վերգետնյա անցում Մյասնիկյան պողոտայում ջրաշխարհի մոտ			
Բաժնի պետ	Հ. Ավագյան					
ՆԳԻ	Ա. Ավագյան		Անցումի շինարարական մաս	ՓՈՒԼ	ԹԵՐԹ	ԹԵՐԹԵՐ
Նախագծող	Ա. Ավագյան			ԱՆ	ԱԿ-12	
Ստուգող	Գ. Սարգսյան		Աստիճանահարթակների տակ U-1, U-2, U-3 և U-4 հենասյուների կառուցվածքային հատակագիծ	«ԵՐԵՎԱՆՆԱԽԱԳԻԾ» ՓԲԸ		

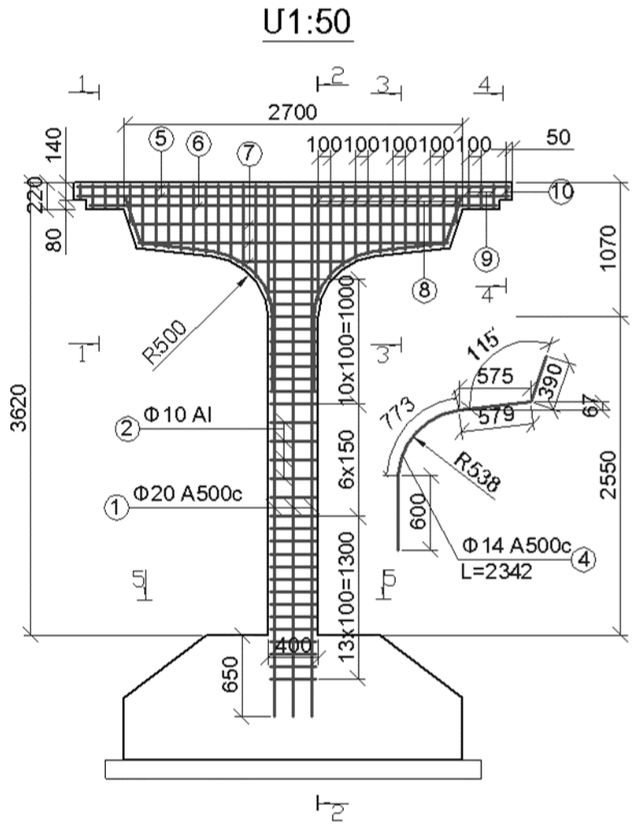

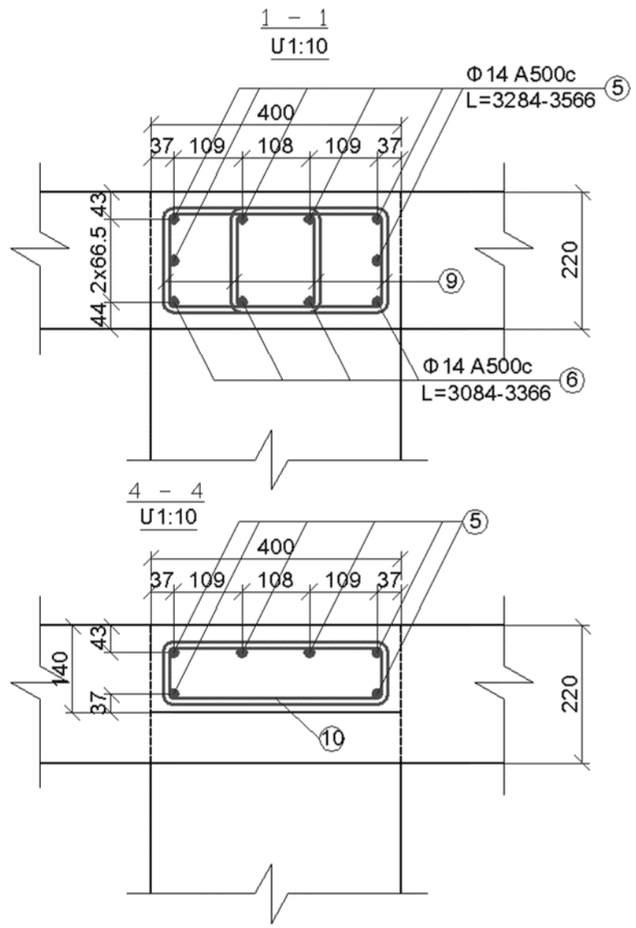

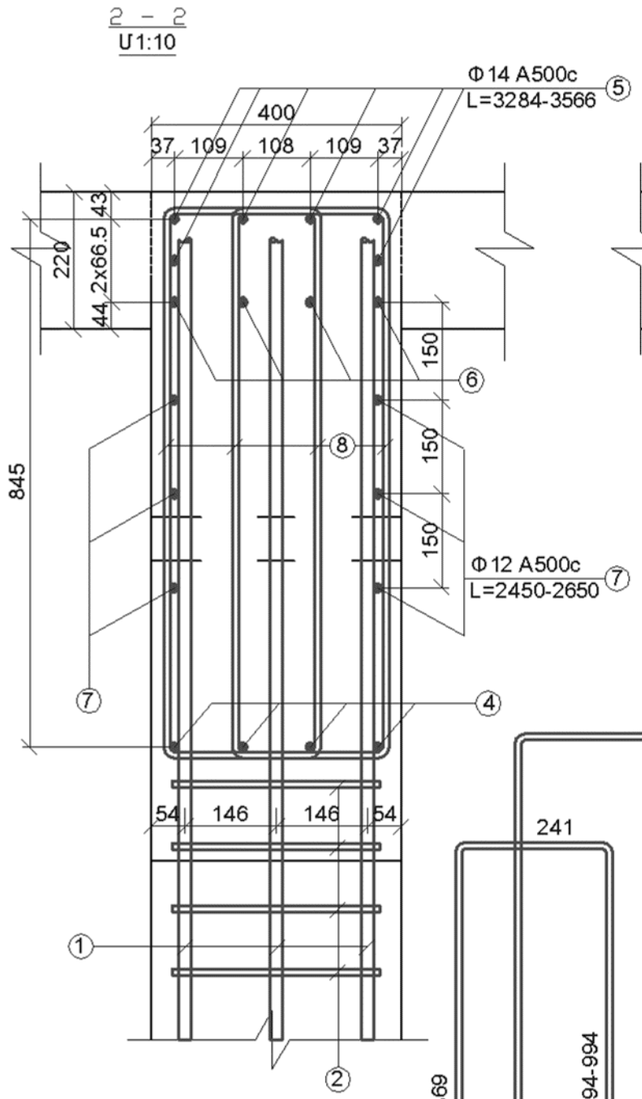

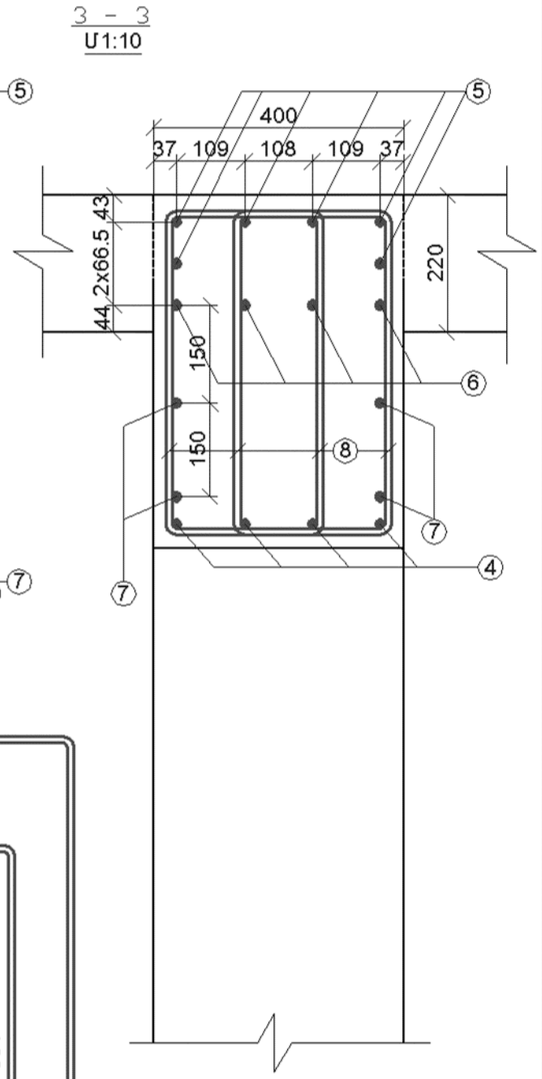

Մեկ սյան ամրանի մասնագիր

NN	Տրամագիծ մմ	Երկարություն մմ	Քան. հատ	Ընդ. Երկար. մ	1 գծ.մ քաշը կգ	Ընդ. քաշը կգ
1	Φ20 A500c	4220	8	33.76	2.466	83.3
2	Φ10 AI	1594	30	47.82	0.617	29.5
3	Φ10 AI	1290	9	11.61	0.617	7.2
4	Φ14 A500c	2342	4x2	18.74	1.208	22.7
5	Φ14 A500c	3425 միջ	6	20.55	1.208	24.8
6	Φ14 A500c	3225 միջ	4	12.9	1.208	15.6
7	Φ12 A500c	2550 միջ	6	15.3	0.888	13.6
8	Φ10 AI	2070 միջ	24x2	99.36	0.617	61.3
9	Φ10 AI	1048	12	12.58	0.617	7.8
10	Φ10 AI	1118	2	2.24	0.617	1.4
				Ամրան A500c		160.0 կգ
				Ամրան AI		107.2 կգ
Բետոն B25 F200						1.20մ³

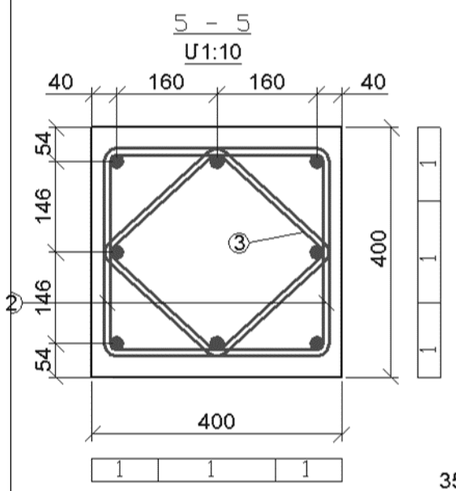

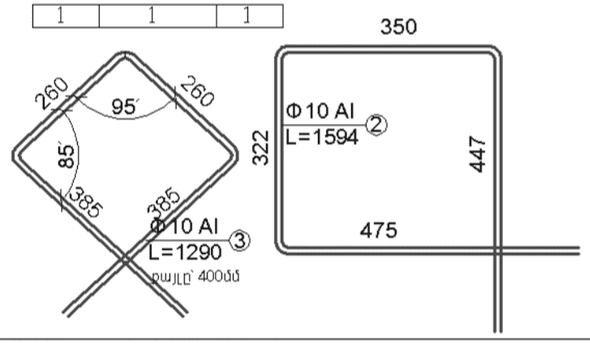

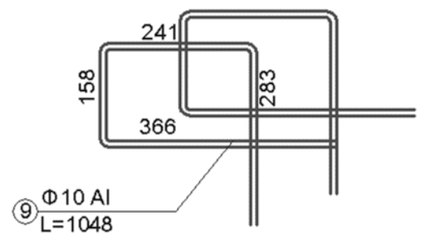

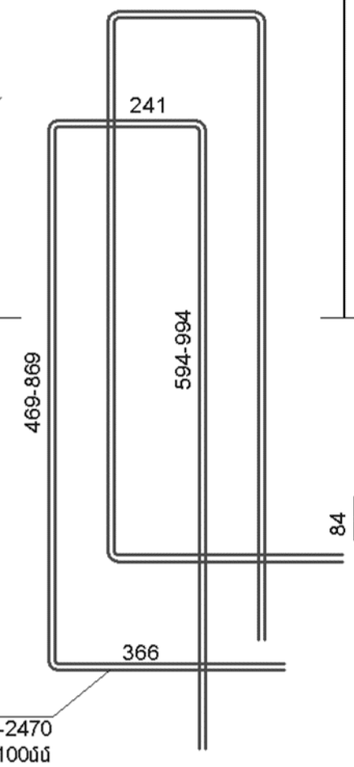

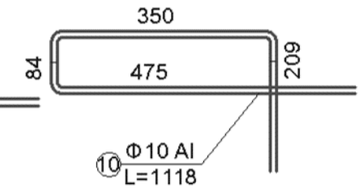

			ԵԶԳվ-ԱՇՁԲ-12/2			ճկ ԲԱԺԻՆ
			Հետիոտն վերգետնյա անցում Մյասնիկյան պողոտայում ջրաշխարհի մոտ			
Բաժնի պետ	Հ. Ավագյան					
ՆԳԻ	Ա. Ավագյան		Անցումի շինարարական մաս	ՓՈՒԼ	ԹԵՐԹ	ԹԵՐԹԵՐ
Նախագծող	Ա. Ավագյան			ԱՆ	ԱԿ-13	
Ստուգող	Գ. Սարգսյան		Աստիճանահարթակների տակ Ս-1-ի հենասյուների ամրանավորում	«ԵՐԵՎԱՆՆԱԽԱԳԻԾ» ՓԲԸ		

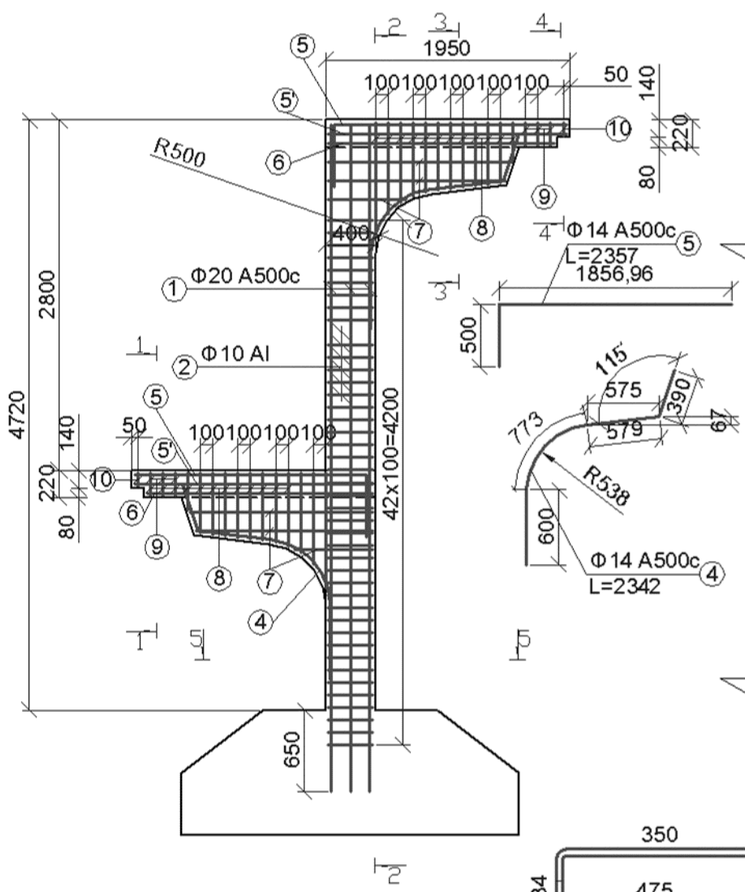

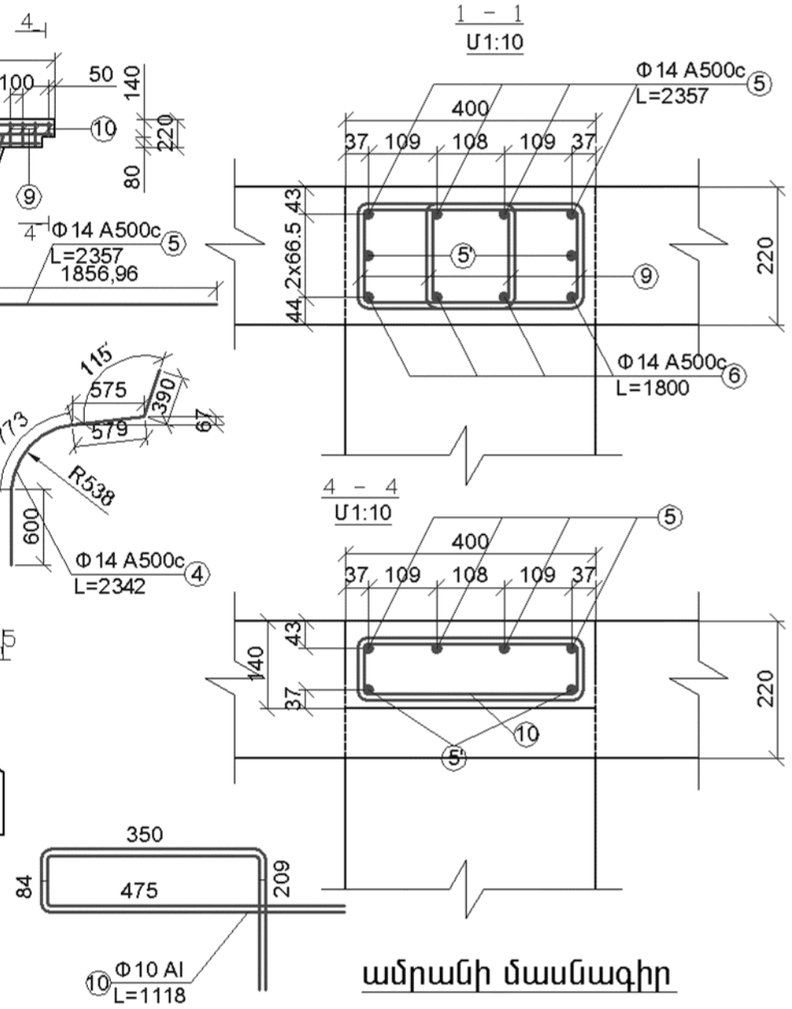

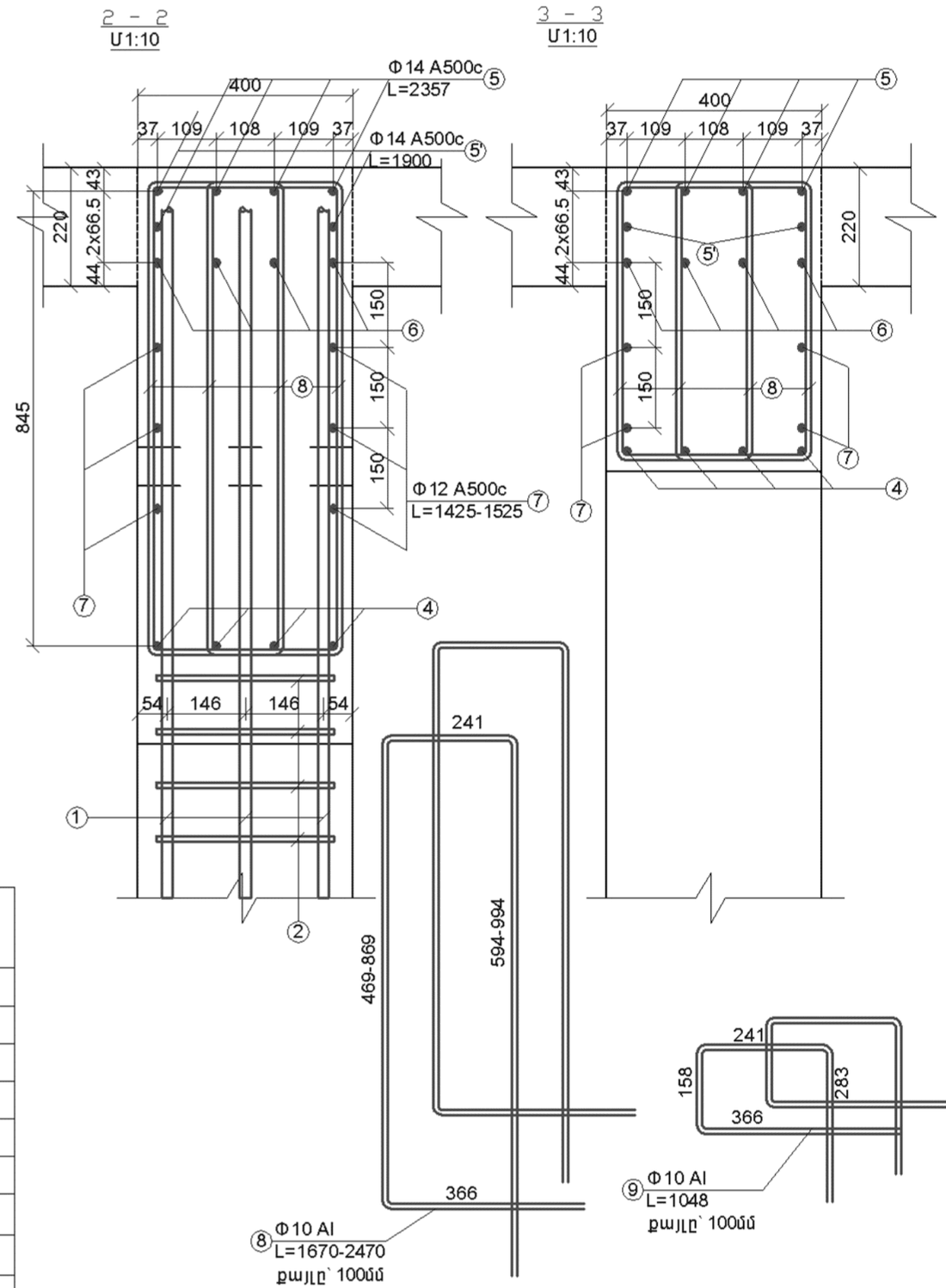

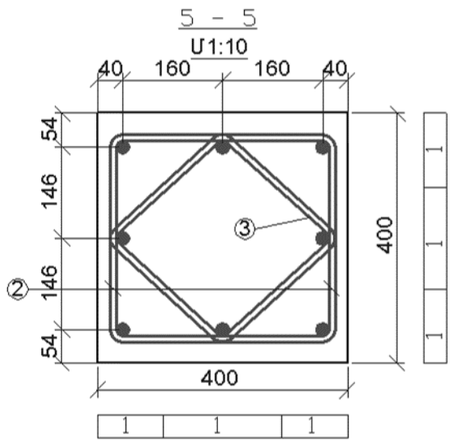

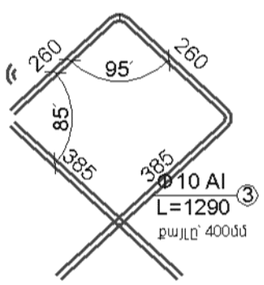

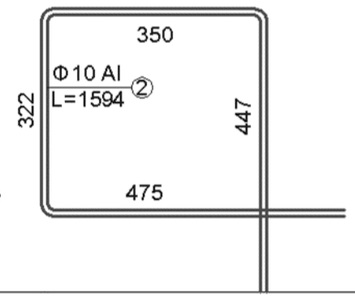

ամրանի մասնագիր

NN	Տրամագիծ մմ	Երկարություն մմ	Քան. հատ	Ընդ. Երկար. մ	1 գծ.մ քաշը կգ	Ընդ. քաշը կգ
1	Φ20 A500c	5320	8	42.56	2.466	105.0
2	Φ10 AI	1594	43	68.54	0.617	42.3
3	Φ10 AI	1290	12	15.48	0.617	9.6
4	Φ14 A500c	2342	8	18.74	1.208	22.7
5	Φ14 A500c	2357	8	18.86	1.208	22.8
5'	Φ14 A500c	1900	4	7.6	1.208	9.2
6	Φ14 A500c	1800	8	14.4	1.208	17.4
7	Φ12 A500c	1475 միջ	12	17.7	0.888	15.7
8	Φ10 AI	2070 միջ	24x2	86.94	0.617	53.6
9	Φ10 AI	1048	12	12.58	0.617	7.8
10	Φ10 AI	1118	2	2.24	0.617	1.4
				Ամրան A500c		192.8 կգ
				Ամրան AI		114.7 կգ
Բետոն B25 F200						1.38մ³

			ԵՔԳՎ-ԱՇՁԲ-12/2			ճկ ԲԱԺԻՆ
			Հետիոտն վերգետնյա անցում Մյասնիկյան պողոտայում ջրաշխարհի մոտ			
Բաժնի պետ	Հ. Ավագյան					
ՆԳԻ	Ա. Ավագյան		Անցումի շինարարական մաս	ՓՈՒԼ	ԹԵՐԹ	ԹԵՐԹԵՐ
Նախագծող	Ա. Ավագյան			ԱՆ	ԱԿ-14	
Ստուգող	Գ. Սարգսյան		Աստիճանահարթակների տակ Ա-2-ի հենասյուների ամրանավորում	«ԵՐԵՎԱՆՆԱԽԱԳԻԾ» ՓԲԸ		

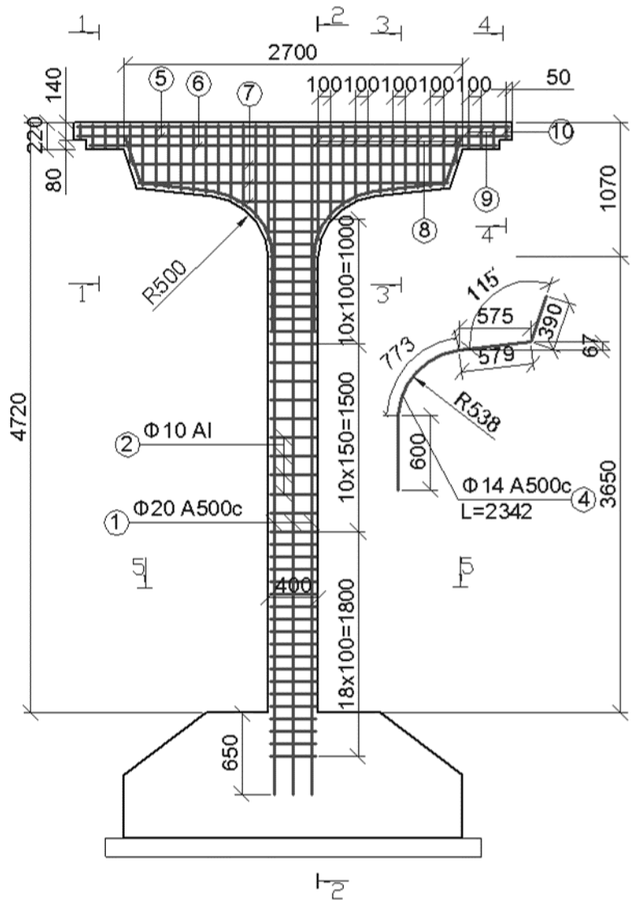

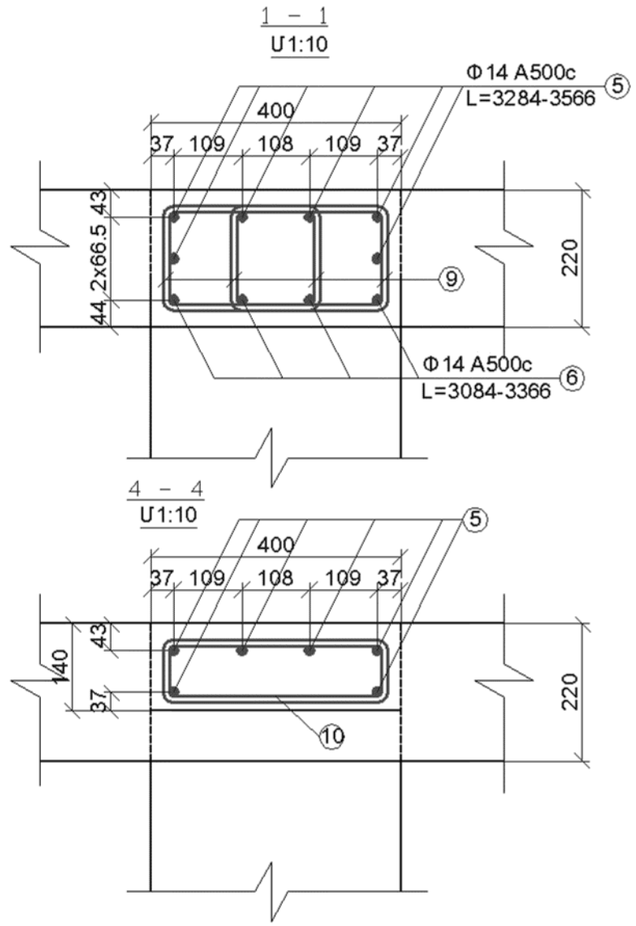

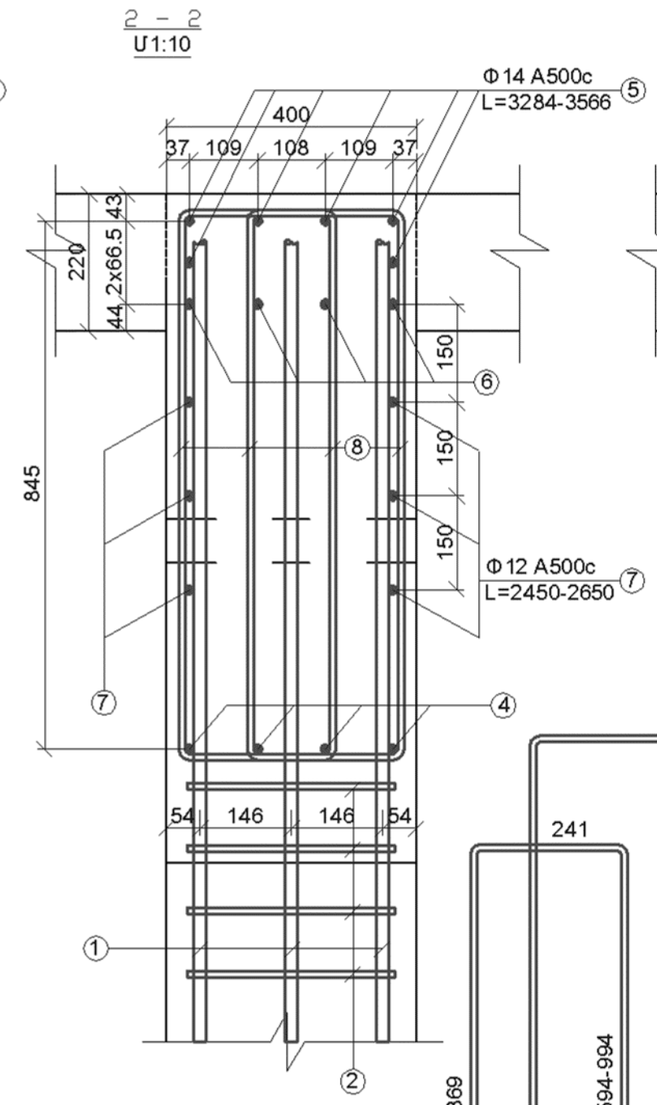

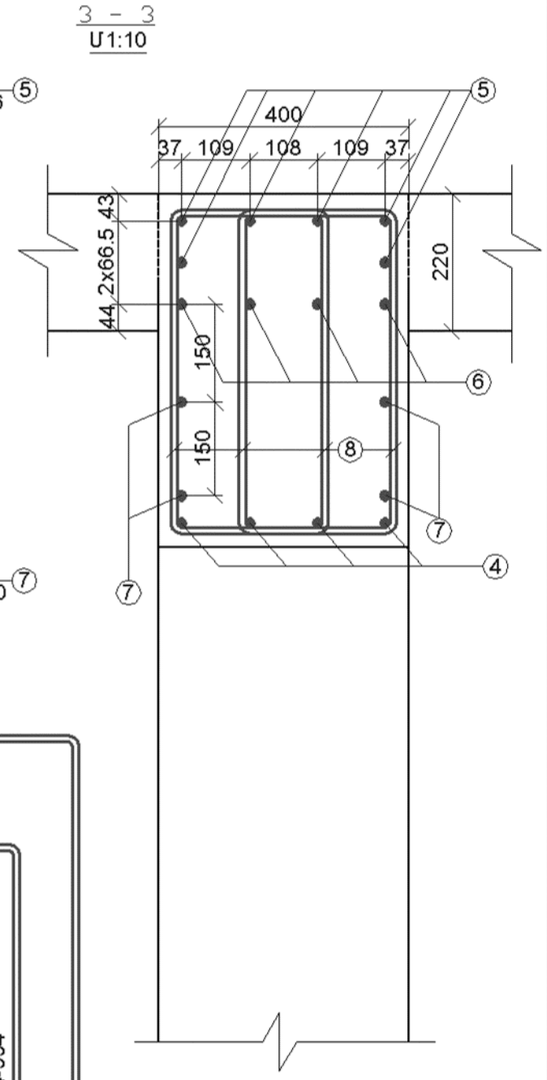

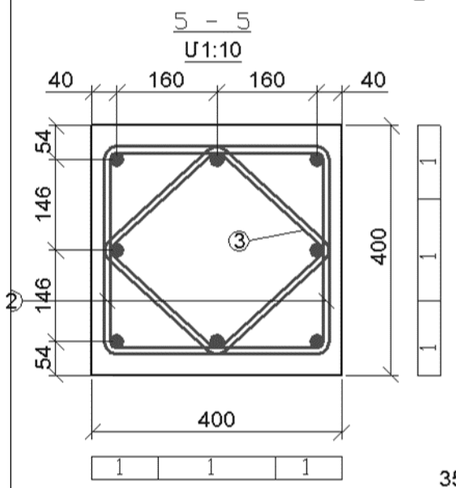

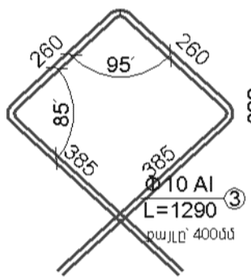

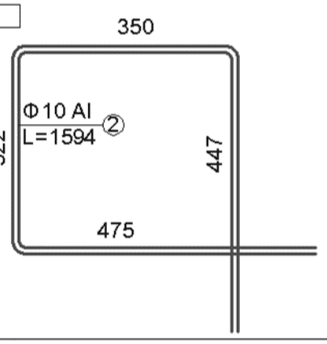

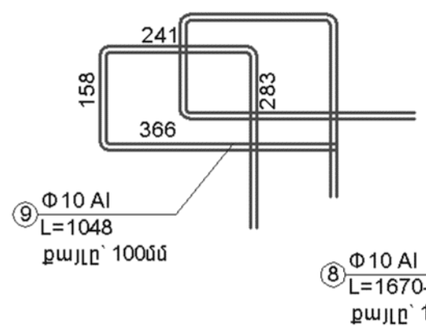

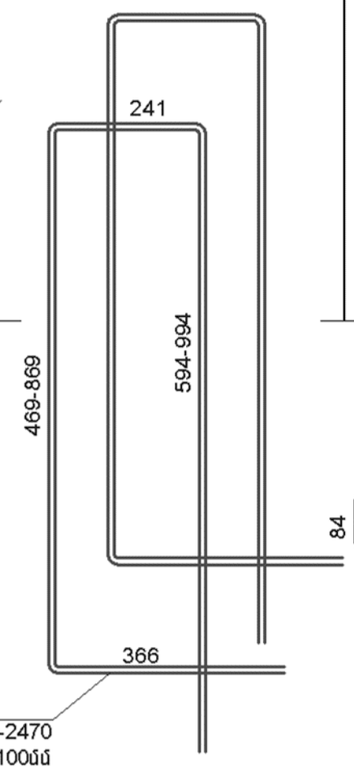

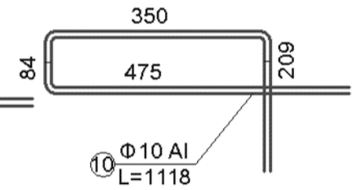

Մեկ սյան ամրանի մասնագիր

NN	Տրամագիծ մմ	Երկարություն մմ	Քան. հատ	Ընդ. երկար. մ	1 գծ.մ քաշը կգ	Ընդ. քաշը կգ
1	Φ20 A500c	5320	8	42.56	2.466	105.0
2	Φ10 AI	1594	39	62.17	0.617	38.4
3	Φ10 AI	1290	11	14.19	0.617	8.8
4	Φ14 A500c	2342	4x2	18.74	1.208	22.7
5	Φ14 A500c	3425 միջ	6	20.55	1.208	24.8
6	Φ14 A500c	3225 միջ	4	12.9	1.208	15.6
7	Φ12 A500c	2550 միջ	6	15.3	0.888	13.6
8	Φ10 AI	2070 միջ	24x2	99.36	0.617	61.3
9	Φ10 AI	1048	12	12.58	0.617	7.8
10	Φ10 AI	1118	2	2.24	0.617	1.4
				Ամրան A500c		181.7 կգ
				Ամրան AI		117.7 կգ
Բետոն B25 F200						1.37մ³

			ԵՔԳՎ-ԱՇՅԲ-12/2			ճկ ԲԱԺԻՆ
			Հետիոտն վերգետնյա անցում Մյասնիկյան պողոտայում ջրաշխարհի մոտ			
Բաժնի պետ	Հ. Ավագյան					
ՆԳԻ	Ա. Ավագյան		Անցումի շինարարական մաս	ՓՈՒԼ	ԹԵՐԹ	ԹԵՐԹԵՐ
Նախագծող	Ա. Ավագյան			ԱՆ	ԱԿ-15	
Ստուգող	Գ. Սարգսյան		Աստիճանահարթակների տակ Ա-3-ի հենասյուների ամրանավորում	«ԵՐԵՎԱՆՆԱԽԱԳԻԾ» ՓԲԸ		

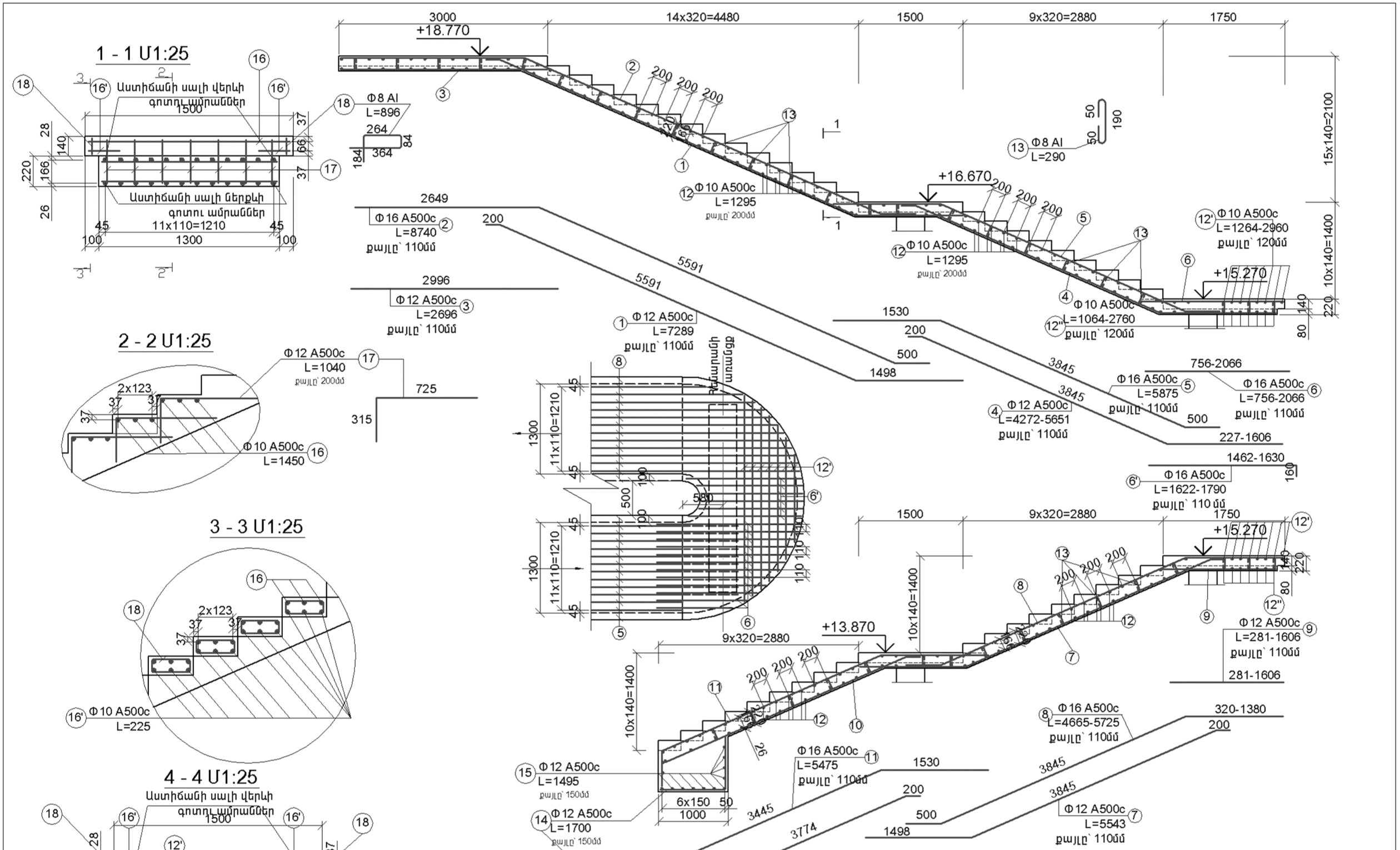
1 - 1 U1:25
Աստիճանի սալի վերևի գոտղ ամրաններ
Աստիճանի սալի ներքևի գոտու ամրաններ
11x110=1210
1500
1300
Φ8 AI
L=896
Φ8 AI
L=290
Φ10 A500c
L=1295
քայլը՝ 200մմ
Φ16 A500c
L=8740
քայլը՝ 110մմ
Φ12 A500c
L=2696
քայլը՝ 110մմ
Φ12 A500c
L=7289
քայլը՝ 110մմ
Φ10 A500c
L=1264-2960
քայլը՝ 120մմ
Φ10 A500c
L=1064-2760
քայլը՝ 120մմ
Φ16 A500c
L=5875
քայլը՝ 110մմ
Φ16 A500c
L=756-2066
քայլը՝ 110մմ
Φ12 A500c
L=4272-5651
քայլը՝ 110մմ
Φ16 A500c
L=1622-1790
քայլը՝ 110մմ
Φ12 A500c
L=281-1606
քայլը՝ 110մմ
Φ16 A500c
L=4665-5725
քայլը՝ 110մմ
Φ16 A500c
L=5475
քայլը՝ 110մմ
Φ12 A500c
L=1495
քայլը՝ 150մմ
Φ12 A500c
L=1700
քայլը՝ 150մմ
Φ12 A500c
L=5543
քայլը՝ 110մմ
Φ12 A500c
L=3974
քայլը՝ 110մմ
2 - 2 U1:25
Φ12 A500c
L=1040
քայլը՝ 200մմ
Φ10 A500c
L=1450
3 - 3 U1:25
Φ10 A500c
L=225
4 - 4 U1:25
Աստիճանի սալի վերևի գոտղ ամրաններ
Աստիճանի սալի ներքևի գոտու ամրաններ
11x110=1210
1300
+18.770
+16.670
+15.270
+13.870
3000
14x320=4480
1500
9x320=2880
1750
15x140=2100
10x140=1400
ԵՔՎ-ԱՇՁԲ-12/2
ճկ բաժին
Հետիոտն վերգետնյա անցում Մյասնիկյան պողոտայում ջրաշխարհի մոտ
Բաժնի պետ Հ. Ավագյան
ՆԳԻ Ա. Ավագյան
Նախագծող Ա. Ավագյան
Ստուգող Գ. Սարգսյան
Անցումի շինարարական մաս
ՓՈՒԼ ԹԵՐԹ ԹԵՐԹԵՐ
ԱՆ ԱԿ-16
Հենարան N1-ի Աստիճանների ամրանավորումը U1:50
«ԵՐԵՎԱՆՆԱԽԱԳԻԾ» ՓԲԸ

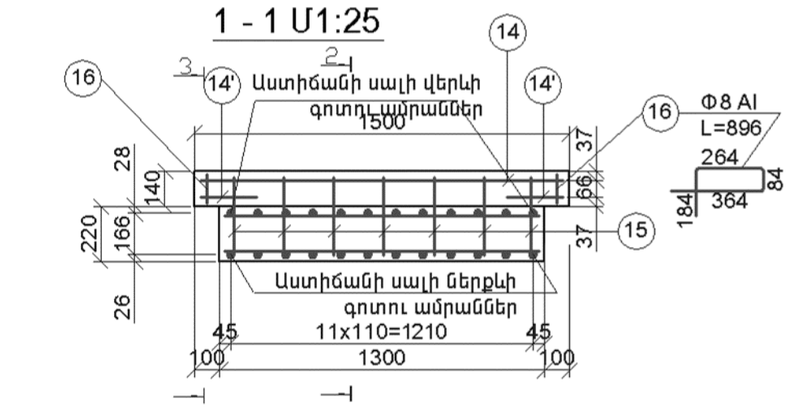

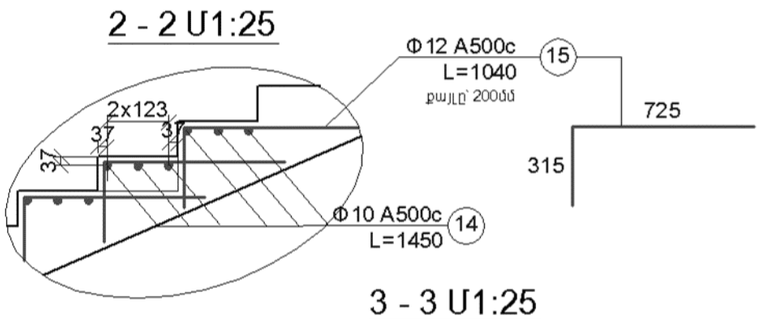

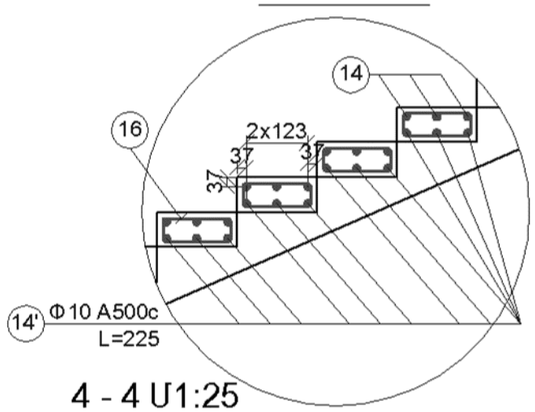

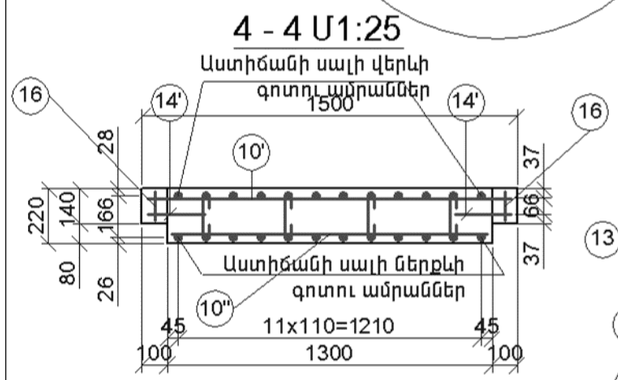

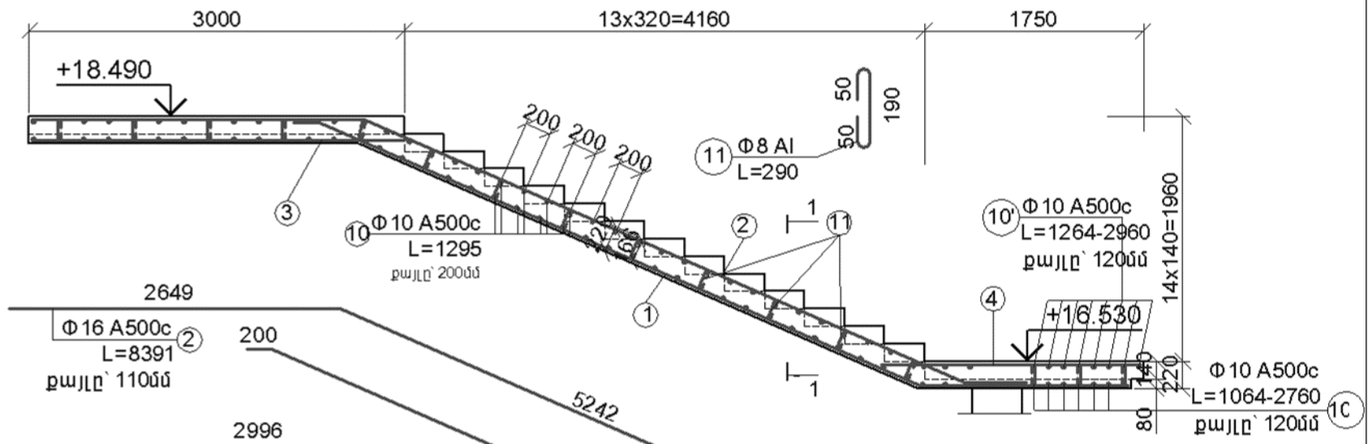

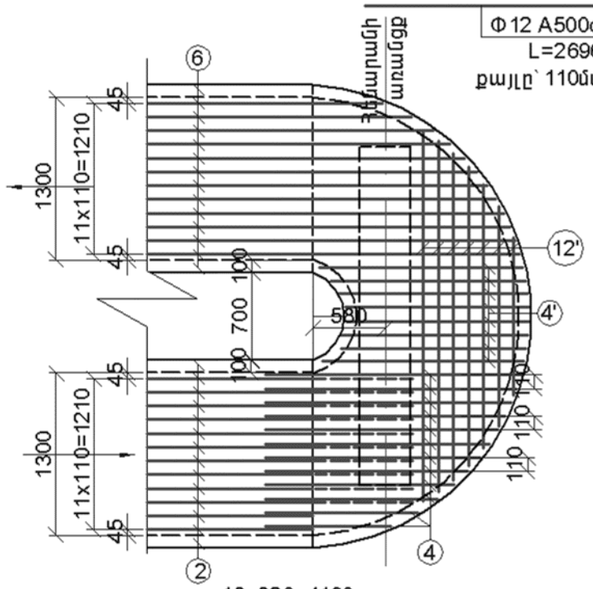

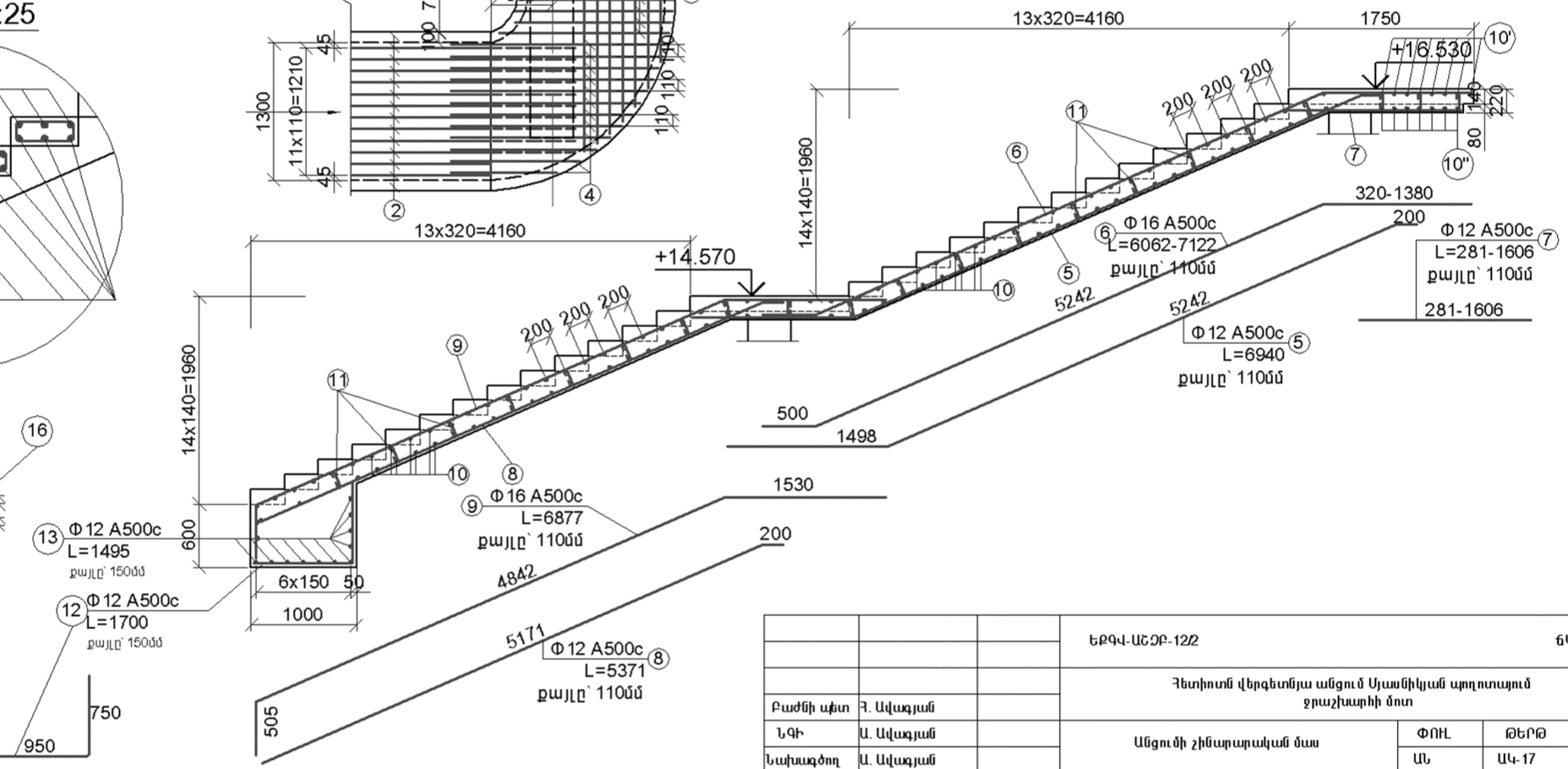

			ԵՔԳՎ-ԱՇՁԲ-12/2			ճկ ԲԱԺԻՆ
			Հետիոտն վերգետնյա անցում Սյասնիկյան պողոտայում ջրաշխարհի մոտ			
Բաժնի պետ	Հ. Ավագյան					
ՆԳԻ	Ա. Ավագյան		Անցումի շինարարական մաս	ՓՈՒԼ	ԹԵՐԹ	ԹԵՐԹԵՐ
Նախագծող	Ա. Ավագյան			ԱՆ	ԱԿ-17	
Ստուգող	Գ. Սարգսյան		Հենարան N2-ի Աստիճանների ամրանավորումը U1:50	«ԵՐԵՎԱՆՆԱԽԱԳԻԾ» ՓԲԸ		

Հենարան N1
Աստիճանների ամրանի մասնագիր

NN	Տրամագիծ մմ	Երկարություն մմ	Քան. հատ	Ընդ. Երկար. մ	1 գծ.մ քաշը կգ	Ընդ. քաշը կգ
1	Φ12 A500c	7289	12	87.47	0.888	77.7
2	Φ16 A500c	8740	12	104.88	1.578	165.5
3	Φ12 A500c	2696	12	32.35	0.888	28.7
4	Φ12 A500c	4962 միջ	12	59.54	0.888	52.9
5	Φ16 A500c	5875	12	70.5	1.578	111.3
6	Φ16 A500c	1411 միջ	13	18.34	1.578	29.0
6'	Φ16 A500c	1706 միջ	6	10.24	1.578	16.2
7	Φ12 A500c	5543	12	66.52	0.888	59.1
8	Φ16 A500c	5195 միջ	12	62.34	1.578	98.4
9	Φ12 A500c	944 միջ	12	11.33	0.888	10.1
10	Φ12 A500c	3974	12	47.69	0.888	42.3
11	Φ16 A500c	5475	12	68.94	1.578	108.8
12	Φ10 A500c	1295	228	295.26	0.617	182.2
12'	Φ10 A500c	2112 միջ	8	16.89	0.617	10.4
12''	Φ10 A500c	1912 միջ	8	15.29	0.617	9.5
13	Φ8 AI	290	164	47.56	0.395	18.8
14	Φ12 A500c	1700	13	22.1	0.888	19.6
15	Φ12 A500c	1495	11	16.45	0.888	14.6
16	Φ10 A500c	1450	132	191.40	0.617	118.1
16'	Φ10 A500c	225	264	59.40	0.617	36.6
17	Φ12 A500c	1040	308	320.32	0.888	284.4
18	Φ8 AI	896	88	78.85	0.395	31.1
				Ամրան AI		49.9 կգ
				Ամրան A500c		1475.4կգ
Բետոն B25 F200						9.43 մ^3

Հենարան N2
Աստիճանների ամրանի մասնագիր

NN	Տրամագիծ մմ	Երկարություն մմ	Քան. հատ	Ընդ. Երկար. մ	1 գծ.մ քաշը կգ	Ընդ. քաշը կգ
1	Φ12 A500c	6940	12	83.28	0.888	74.0
2	Φ16 A500c	8391	12	100.69	1.578	158.9
3	Φ12 A500c	2696	12	32.35	0.888	28.7
4	Φ16 A500c	1411 միջ	13	18.34	1.578	29.0
4'	Φ16 A500c	1706 միջ	6	10.24	1.578	16.2
5	Φ12 A500c	6940	12	83.28	0.888	74.0
6	Φ16 A500c	6592 միջ	12	79.10	1.578	124.8
7	Φ12 A500c	944 միջ	12	11.33	0.888	10.1
8	Φ12 A500c	5371	12	64.45	0.888	57.2
9	Φ16 A500c	6877	12	82.52	1.578	130.2
10	Φ10 A500c	1295	192	248.64	0.617	153.4
10'	Φ10 A500c	2112 միջ	8	16.89	0.617	10.4
10''	Φ10 A500c	1912 միջ	8	15.29	0.617	9.5
11	Φ8 AI	290	148	42.92	0.395	17.0
12	Φ12 A500c	1700	13	22.1	0.888	19.6
13	Φ12 A500c	1495	11	16.45	0.888	14.6
14	Φ10 A500c	1450	126	182.70	0.617	112.7
14'	Φ10 A500c	225	252	56.70	0.617	35.0
15	Φ12 A500c	1040	294	305.76	0.888	271.5
16	Φ8 AI	896	84	75.26	0.395	29.7
				Ամրան AI		46.7 կգ
				Ամրան A500c		1329.8կգ
Բետոն B25 F200						8.75 մ^3

			ԵՔԳՎ-ԱՇՁԲ-12/2			ճկ ԲԱԺԻՆ
Բաժնի պետ	Հ. Ավագյան		Հետիոտն վերգետնյա անցում Սյասնիկյան պողոտայում ջրաշխարհի մոտ			
ՆԳԻ	Ա. Ավագյան		Անցումի շինարարական մաս	ՓՈՒԼ	ԹԵՐԹ	ԹԵՐԹԵՐ
Նախագծող	Ա. Ավագյան			ԱՆ	ԱԿ-18	
Ստուգող	Գ. Սարգսյան		Հենարան N1 և N2-ի Աստիճանների ամրանավորում մասնագիր	«ԵՐԵՎԱՆՆԱԽԱԳԻԾ» ՓԲԸ		

Հանգույց Ա
Մ 1:10
(Երթևեկելի մասի շերտերը ցույց տրված չեն)

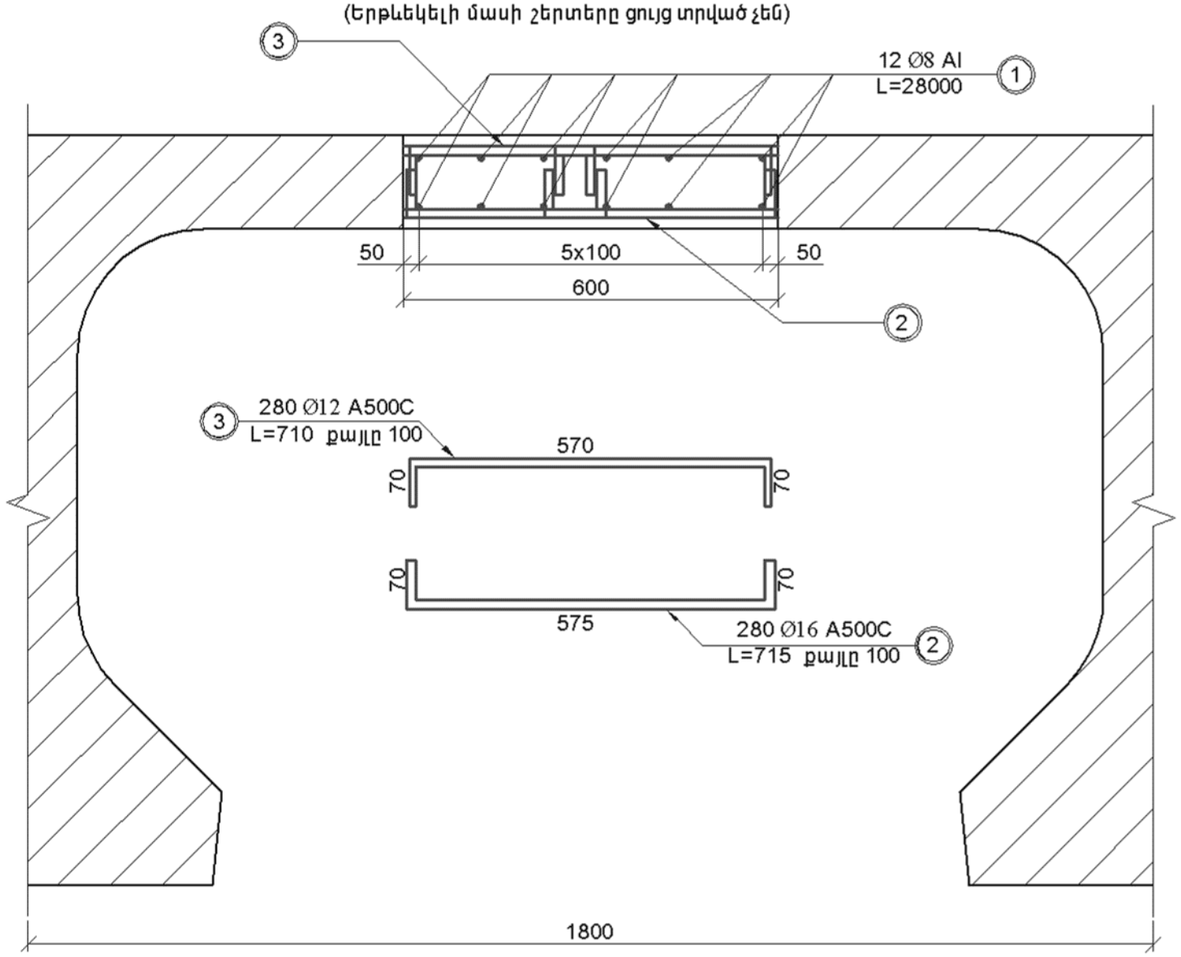

Երկու հեծանների մոնոլիտացման ամրանների մասնագիր

NN	Տրամագիծ մմ	Երկարություն մմ	Քան. հատ	Ընդ. Երկար. մ	1 գծ.մ քաշը կգ	Ընդ. քաշը կգ
1	Φ8 AI	28000	12	336.0	0.395	132.7
2	Φ16 A500c	715	280	200.2	1.578	315.9
3	Φ12 A500c	710	280	198.8	0.888	177.0
			Ամրան A500c			492.9 կգ
			Ամրան AI			132.7 կգ
Բետոն B25 F200						2.52 մ^3

			ԵՔԳՎ-ԱՇՁԲ-12/2			ճկ ԲԱԺԻՆ
			Հետիոտն վերգետնյա անցում Մյասնիկյան պողոտայում ջրաշխարհի մոտ			
Բաժնի պետ	Հ. Ավագյան					
ՆԳԻ	Ա. Ավագյան		Անցումի շինարարական մաս	ՓՈՒԼ	ԹԵՐԹ	ԹԵՐԹԵՐ
Նախագծող	Ա. Ավագյան			ԱՆ	ԱԿ-19	
Ստուգող	Գ. Սարգսյան		Թռիչքային կառուցվածքի միաձուլման ամրանավորում	«ԵՐԵՎԱՆՆԱԽԱԳԻԾ» ՓԲԸ		

Հատակագիծ Մ1:100

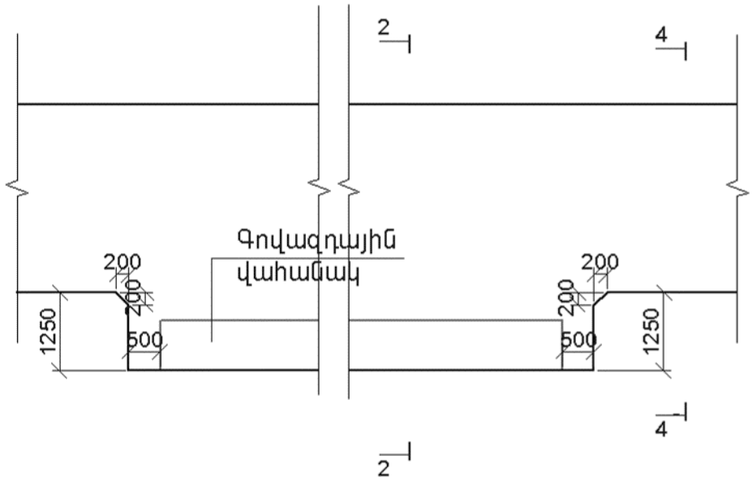

1 Գծ.մ. համար ամրանի մասնագիր

NN	Տրամագիծ մմ	Երկարություն մմ	Քան. հատ	Ընդ. Երկար. մ	1 գծ.մ քաշը կգ	Ընդ. քաշը կգ
1	Φ12 A500c	4350	10	58.0	0.888	51.5
2	Φ12 A500c	1400	2x10	24.0	0.888	21.3
3	Φ8 AI	1000	78	78	0.395	30.8
4	BpII 4x100x100				9.0	9.0
5	Φ12 A500c	1355	4	5.34	0.888	4.74
			Ամրան A500c			77.5 կգ
			Ամրան AI			30.8 կգ
			BpII 4x100x100			9.0
Բետոն B25 F200						1.2 մ^3

2 - 2

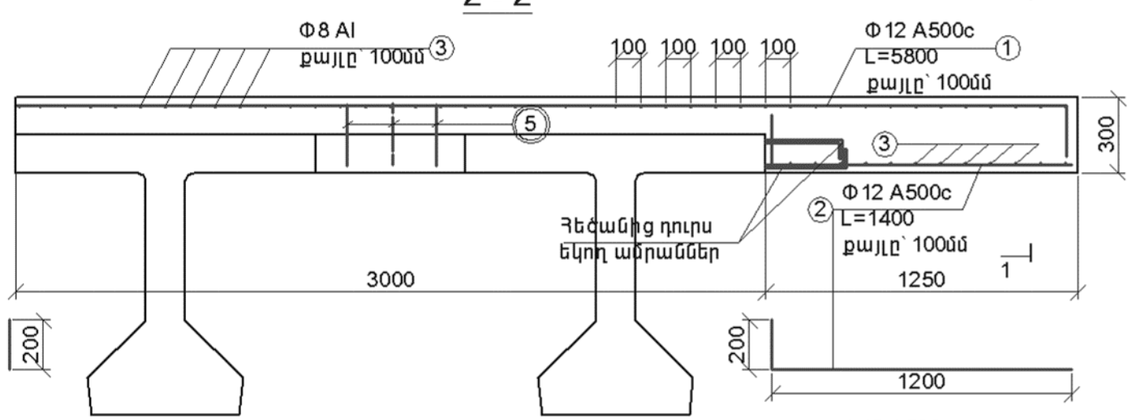

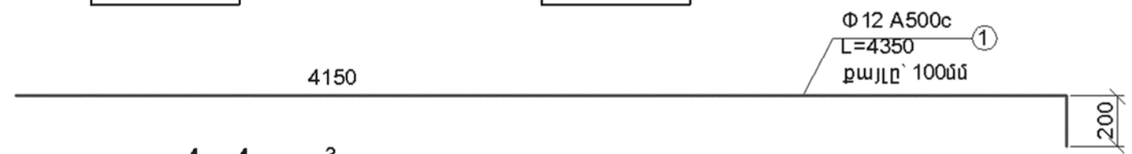

1 - 1

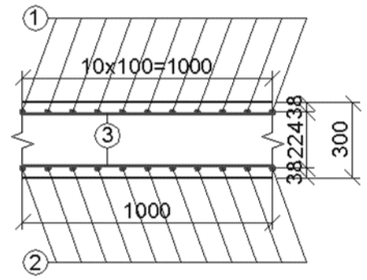

3 - 3

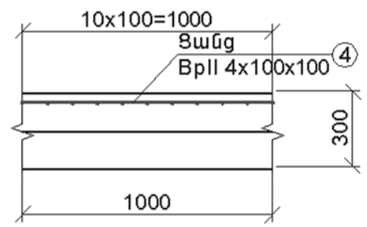

4 - 4

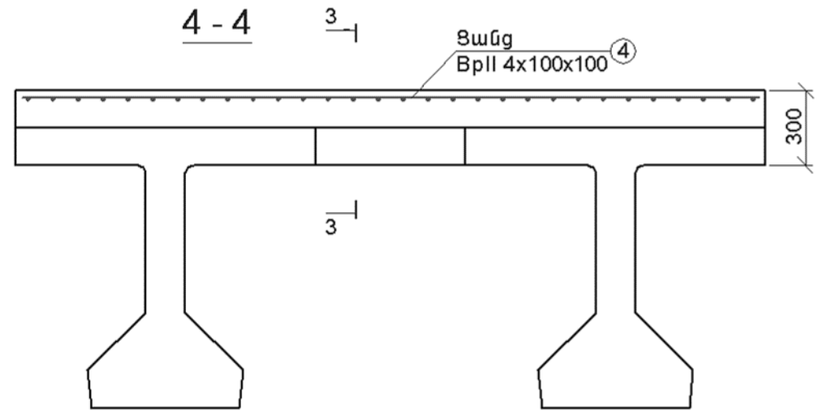

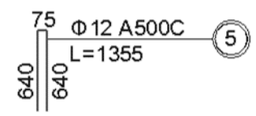

Ծանոթագրություն

1. N2 ամրանները կապել հեծանից դուրս եկող ամրանների հետ

			ԵՔԳՎ-ԱՇՅԲ-12/2			ճկ ԲԱԺԻՆ
			Հետիոտն վերգետնյա անցում Մյասնիկյան պողոտայում ջրաշխարհի մոտ			
Բաժնի պետ	Հ. Ավագյան					
ՆԳԻ	Ա. Ավագյան		Անցումի շինարարական մաս	ՓՈՒԼ	ԹԵՐԹ	ԹԵՐԹԵՐ
Նախագծող	Ա. Ավագյան			ԱՆ	ԱԿ-20	
Ստուգող	Գ. Սարգսյան		Գովազդային վահանակի համար սալի և կոնսոլի ամրանավորում	«ԵՐԵՎԱՆՆԱԽԱԳԻԾ» ՓԲԸ		

Հատակագիծ
Մ 1:25

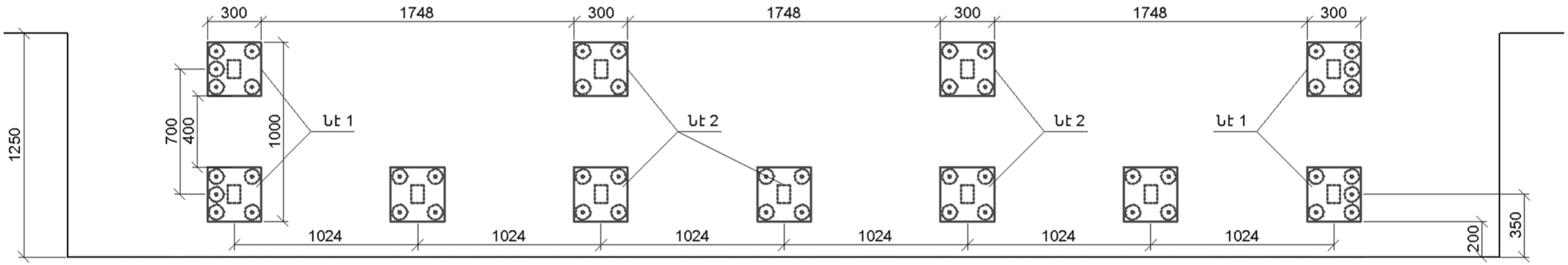

Նէ 1 Մ1:10

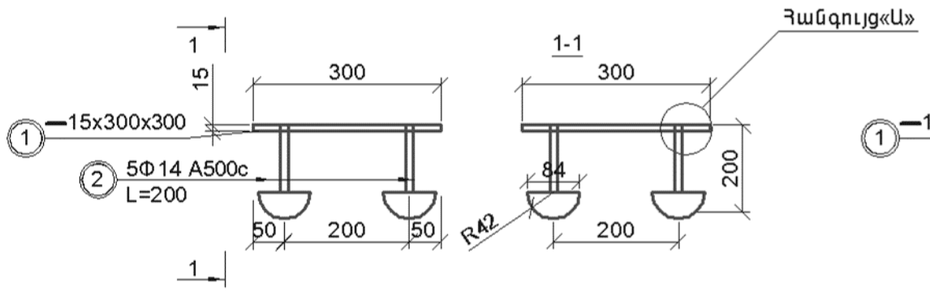

Հատակագիծ

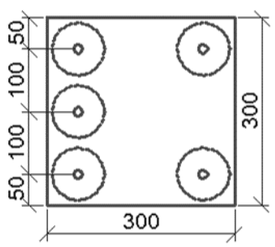

Նէ 1 նյութի ընտրանի

NN	Տրամագիծ մմ	Երկարություն մմ	Ընդ. քաշը կգ
1	Φ14 A500c	200	5.9
2	-15x300	300	10.6

Նէ 1 Մ1:10

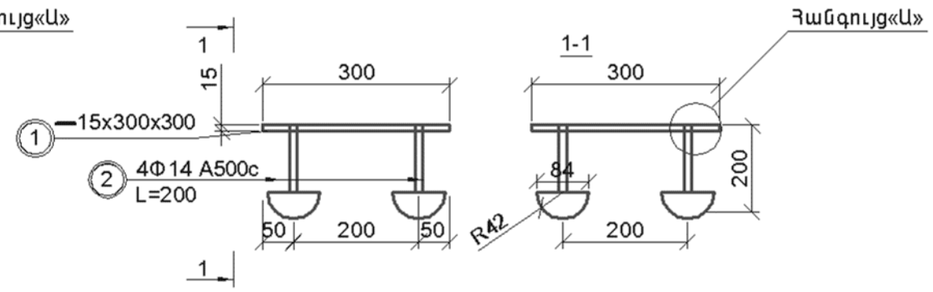

Հատակագիծ

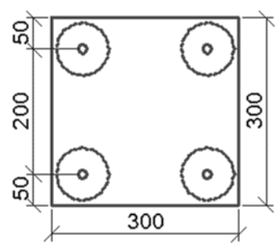

Նէ 1 նյութի ընտրանի

NN	Տրամագիծ մմ	Երկարություն մմ	Ընդ. քաշը կգ
1	Φ14 A500c	200	4.7
2	-15x300	300	10.6

Հանգույց «Ա» Մ1:1

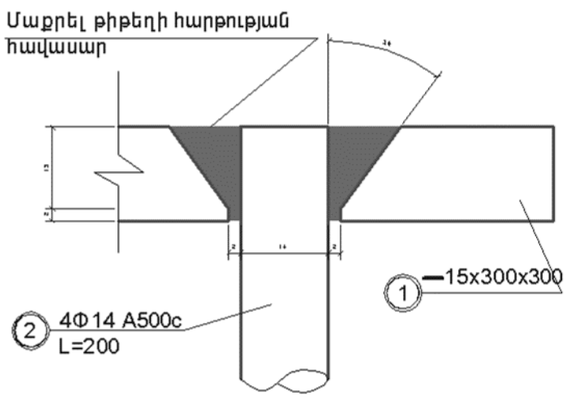

ճկ բաժին			
ԷԹԳՎ-ԱՀՋՐ-122	Հեռուստաց վերգետնյա անցում Այանիկյան պողոտայում ջրաշխարհի մոտ		
	Անցումի չինարարական մաս	ՓՈՒԼ	ԹԵՌԹ
		Ա.	Ա4-21
	Գծագրային փաթեթի կամար ենթակառուցվածքներ	«ԵՐԵՎԱՆՆԱԽԱԳԻԾ» ՓԲԸ	

Լգի.	Ա. Ավագյան	Գ. Ավագյան	
գլխավոր	Ա. Ավագյան	Գ. Ավագյան	
տես.	Նպ.		

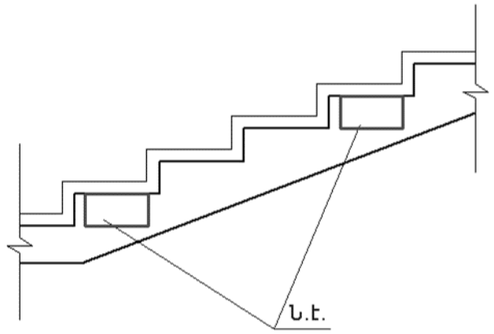

Ն.է. Մ1:10

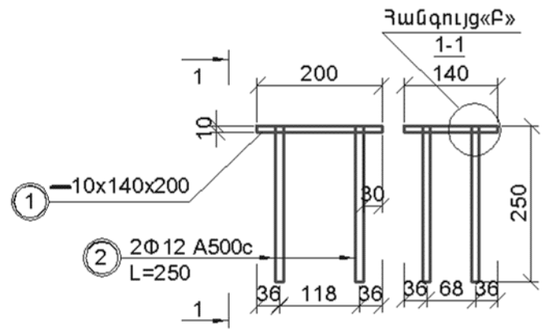

Հանգույց «Բ» Մ1:1

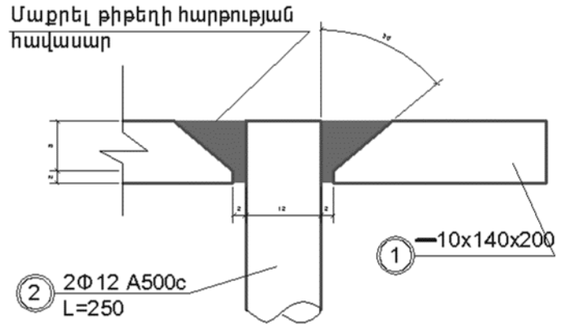

Աստիճանների Ն.է. նյութի ընտրանի

NN	Տրամագիծ մմ	Երկարություն մմ	Ընդ. քաշը կգ
1	Φ12 A500c	250	0.9
2	--10x140	200	2.2

Աստիճանի կոնստրուկցիան Մ1:10

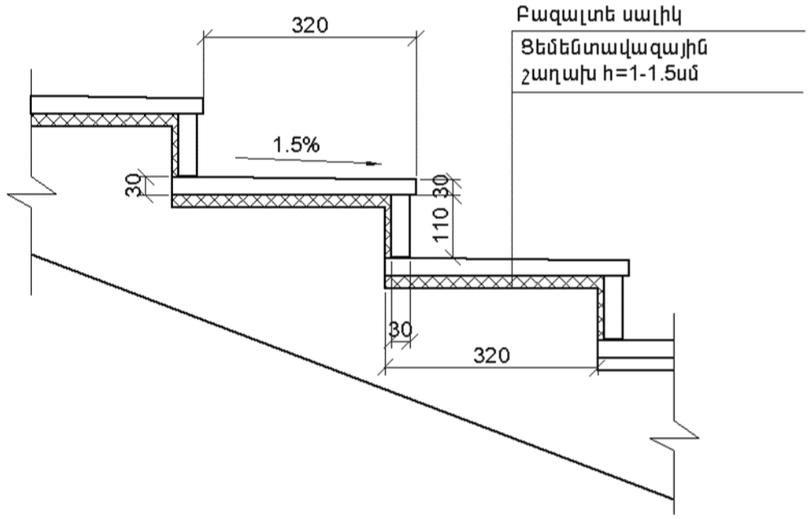

			ԵՔԳՎ-ԱՇՁԲ-12/2			
			Հետիոտն վերգետնյա անցում Մյասնիկյան պողոտայում ջրաշխարհի մոտ			
Բաժնի պետ	Հ. Ավագյան					
ՆԳԻ	Ա. Ավագյան		Անցումի շինարարական մաս	ՓՈՒԼ	ԹԵՐԹ	ԹԵՐԹԵՐ
Նախագծող	Գ. Սարգսյան			ԱՆ	ԱԿ-22	
Ստուգող	Ա. Ավագյան		Աստիճանահարթակների ծածկի շերտերը և բազրիքի համար ներդիր դետալի	«ԵՐԵՎԱՆՆԱԽԱԳԻԾ» ՓԲԸ		

Հակասեյսմիկ ե/բ բարձիկի կոնստրուկցիան

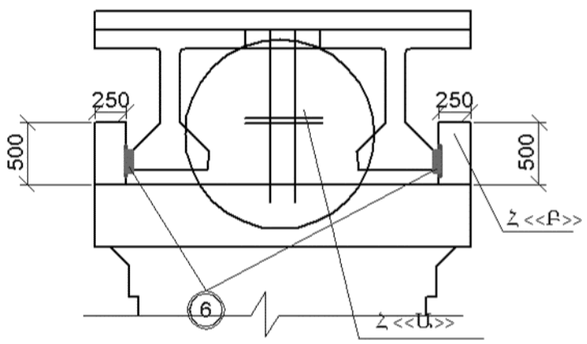

4 - 4

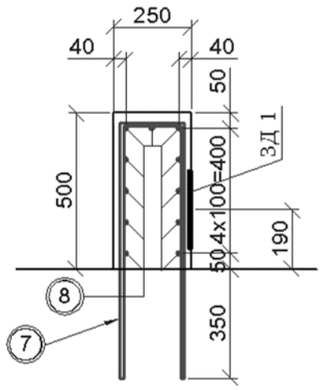

5 - 5

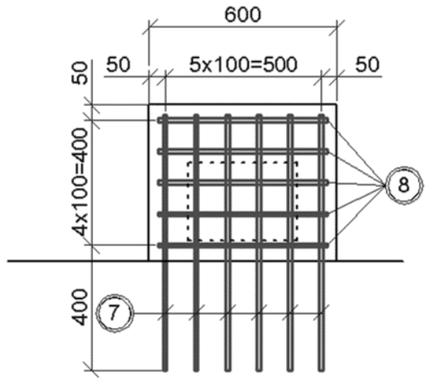

Կանգնակի ամրանների մասնագիր

Էլեմենտի անվան.		ձողի N	տրամագիծ մմ	երկարություն սմ	քան. հատ	ընդհանուր երկարութ. մ	քաշը 1 գծմ կգ	ընդհանուր քաշը կգ
Բարձիկ		7	ø 12 A III	182.4	6	10.95	0.888	9.7
		8	ø 12 A III	55.0	5	2.75	0.888	2.4
	ЗД 1 2 հատ	9	- 250x10	35	1x2	0.7		13.1
		10	ø 16 A III	20	2x2	0.8	1.39	1.1

ЗД 1

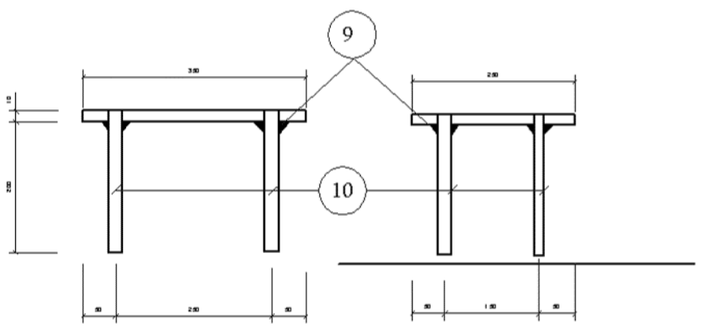

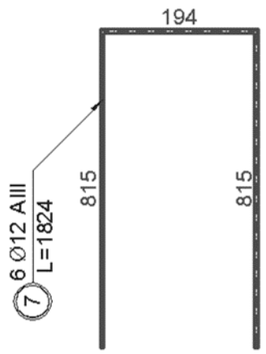

Հանգույց "Ա" ըստ 1 - 1 Մ 1:20
N 1

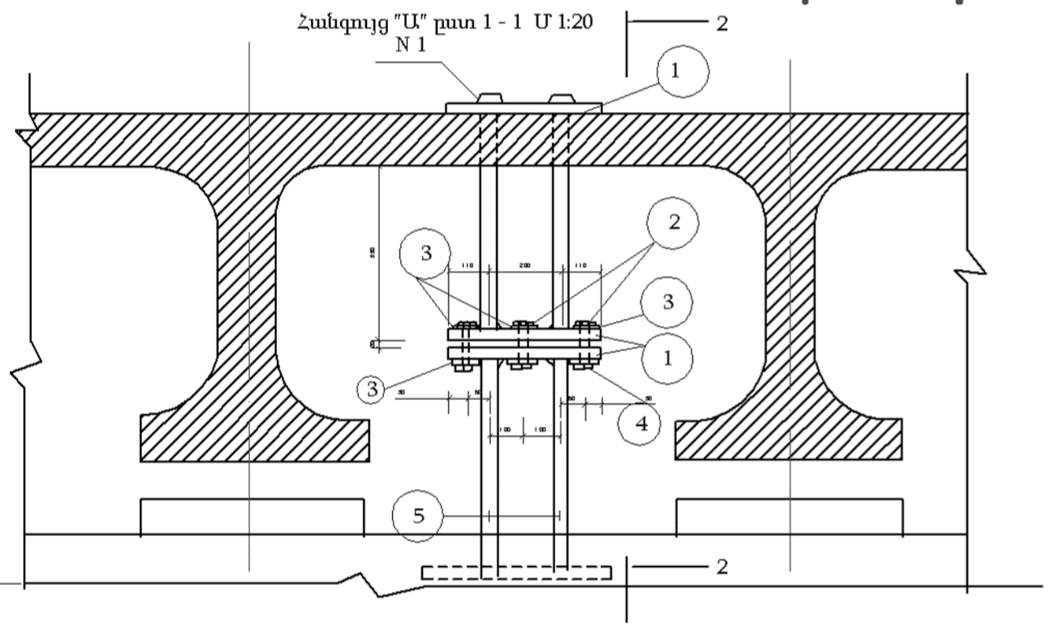

Ըստ 2 - 2

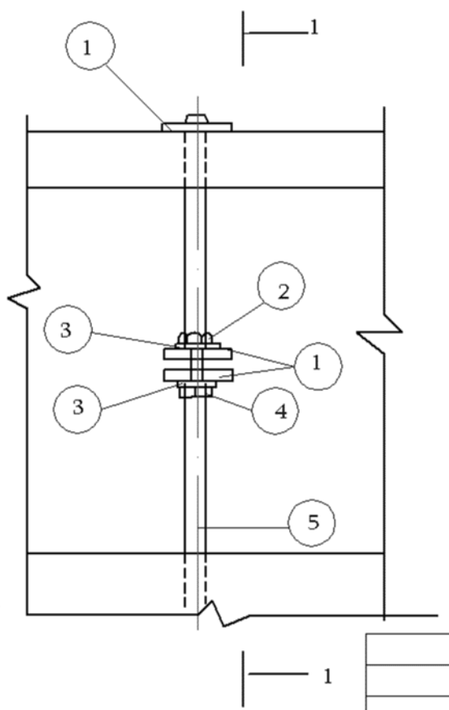

ամրանների մասնագիր

Հանգույցի անվան.	ձողի N	Անվանումը	երկարություն սմ	քան. հատ	քաշը 1 գծմ կգ	ընդհանուր քաշը կգ
Հանգույց "Ա"	1	40x200 ГОСТ-6713-91	42	4	24.6	105.504
	2	Հեղույս 24 ГОСТ-7798-70	-	3	0.76	2.28
	3	Տափողակ 24	-	6	0.03	0.18
	4	Մանեկ М 22-64.5 ГОСТ-5915-70	-	3	0.11	0.33
	5	D 32 A II ГОСТ-5781-82	180	2	6.31	22.72
Հանգույց "Գ"						
	6	Ռեզինե ներդիր 42x220	26.5	2	3.0	2.1

			ԵՔԳվ-ԱՇՅԲ-12/2			ճԳ ԲԱԺԻՆ
			Հետիոտն վերգետնյա անցում Մյասնիկյան պողոտայում ջրաշխարհի մոտ			
Բաժնի պետ	Հ. Ավագյան					
ՆԳԻ	Ա. Ավագյան		Անցումի շինարարական մաս	ՓՈՒԼ	ԹԵՐԹ	ԹԵՐԹԵՐ
Նախագծող	Ա. Ավագյան			ԱՆ	ԱԿ-23	
Ստուգող	Գ. Սարգսյան		Հակասեյսմիկ միջոցառումներ	«ԵՐԵՎԱՆՆԱԽԱԳԻԾ» ՓԲԸ		

Հանգույց «Գ» Մ1:10

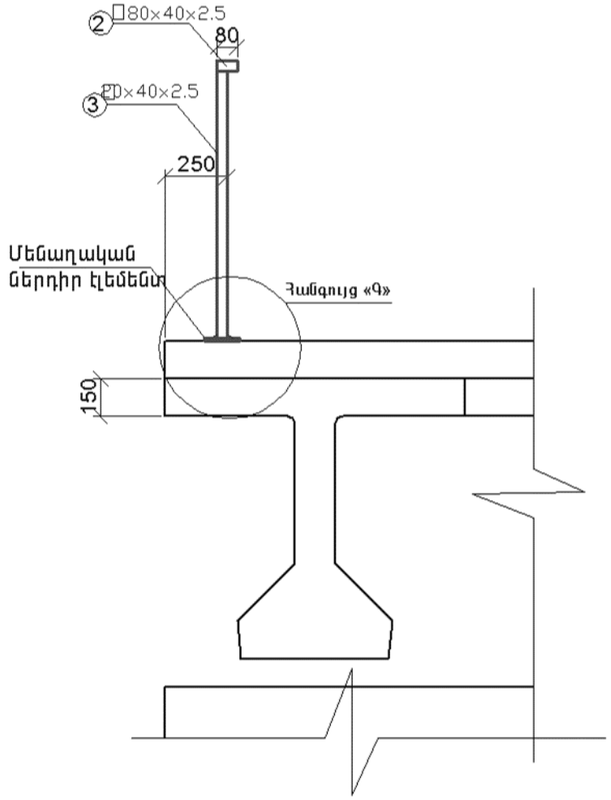

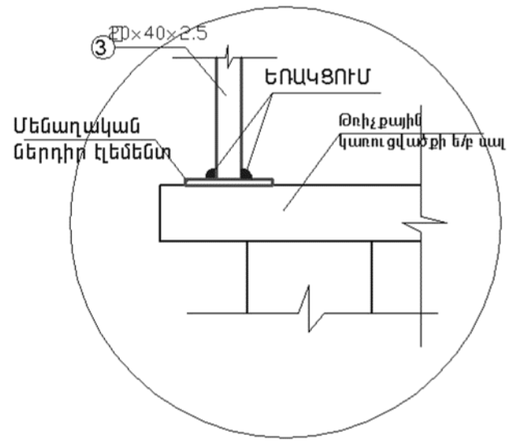

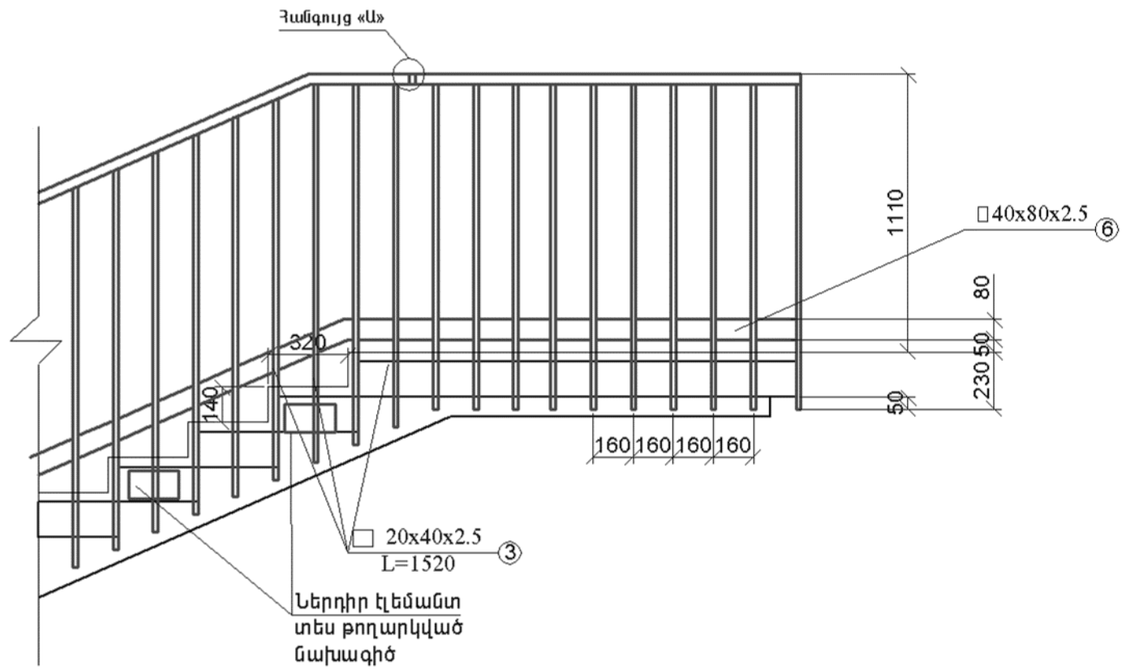

Հանգույց «Ա»

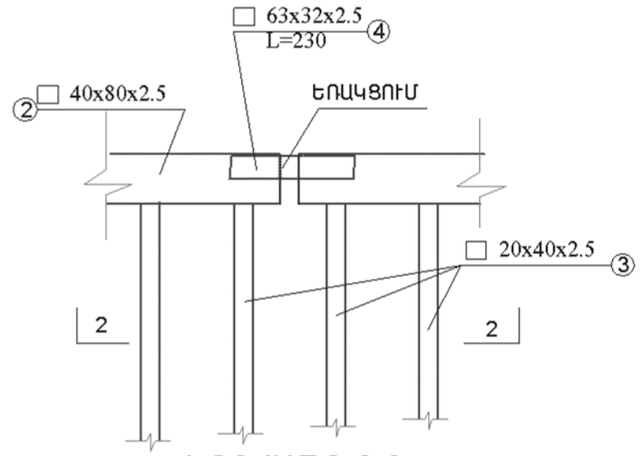

Լուսավորության սյուն Մ1:25

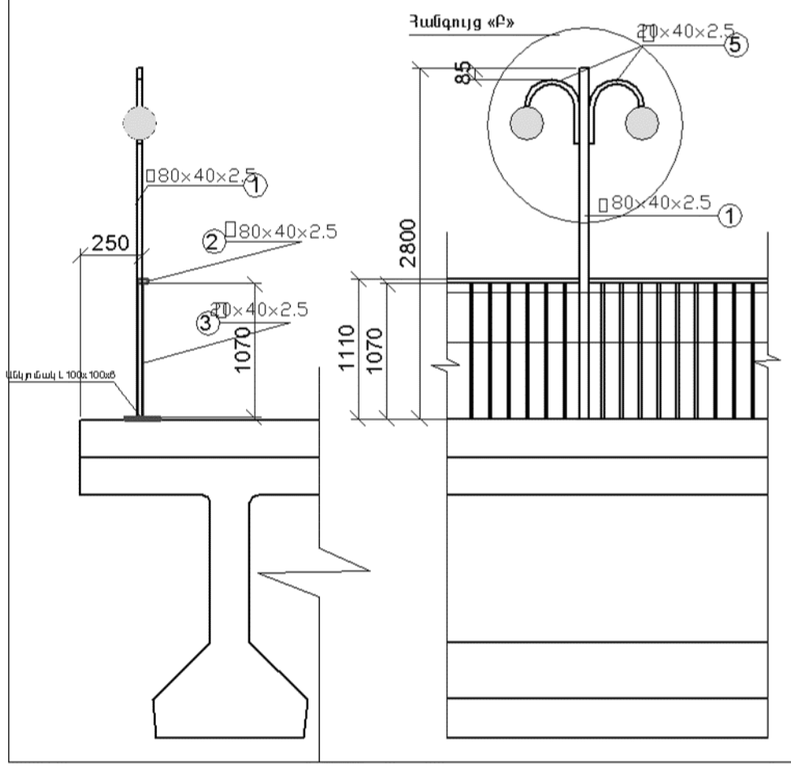

Հանգույց «Բ»

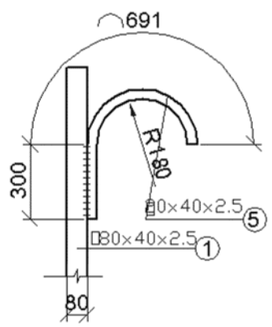

ԿՏՐՎԱԾՔ 2-2

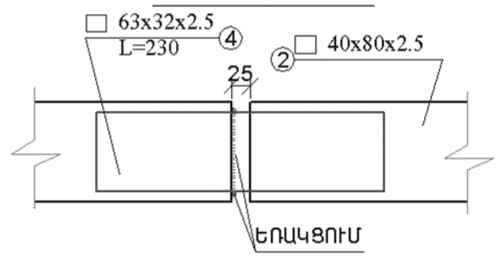

Ծանոթագրություն

1. Ներդիր էլեմենտի մանրամասները տես թերթ N22

ՇԱՐՔ ԱՆՈՒՆ						ՇԱՐՔ ԱՆՈՒՆ
ԵԲԳԿ-ԱՀՇՊ-12/2	Հեռախոս վերգետնյա անցում Սյամիկյան պողոտայում ջրաչափի մոտ					ԹԵՐԹԵՐ
				ՖՈՒԼ	ԹԵՐԹ	ԱԿ-24
				Ա.		«ԵՐԵՎԱՆՋՐԱՓԱԿ» ՓԲԸ
		Անցումի չինարարական մաս				
		Բազրիքի կոնստրուկցիա				
Հաստատ	Գ. Նազարյան	Գ. Նազարյան	Ա. Ավագյան	Ա. Ավագյան	Հ. Ավագյան	
Գլխ. մասնագետ	Ա. Ավագյան	Ա. Ավագյան	Ա. Ավագյան	Ա. Ավագյան	Հ. Ավագյան	